GIOVENZANA INTERNATIONAL B.V.
1077 XX Амстердам, Нидерланды
WTC Strawinskylaan 1105
Тел: +31(0) 20.4413576 - Факс: +31(0) 20.4413456
E-mail: giovenzana@giovenzana.com

G.T.R. LLC
127051, Москва, Россия
Лихов пер., д. 3, стр.2 офис 101
Тел: +7.495.6991296 / +7.499.9228548
E-mail: gtr@giovenzana.com

GIOVENZANA CONTROLS INDIA Pvt. Ltd.
Мумбаи, Индия
Тел: +91.22.42640071
E-mail: ggindia@giovenzana.com

GIOVENZANA do Brasil
Сан - Паулу, Бразилия
Rua Enxovia, 472 cj1904
Cep. 04711-030; Vila São Francisco
Тел: +55 11 3360-6840 / 11 3530-5316
E-mail: logistic.brasil@giovenzana.com

Branch
Дубай U.A.E. P.O. Box 262146 - J.A.F.Z.A. 15, СЭЗ Джебел Али
Тел: +971.4.8870788 - Факс: +971.4.8870787
E-mail: uae@giovenzana.com

www.giovenzana.com

АВТОМАТИЗАЦИЯ · ПРЕРЫВАТЕЛИ И ВЫКЛЮЧАТЕЛИ НАГРУЗКИ REGOLUS

GIOVENZANA INTERNATIONAL B.V.

GIOVENZANA
INTERNATIONAL B.V.

ПРЕРЫВАТЕЛИ И ВЫКЛЮЧАТЕЛИ НАГРУЗКИ REGOLUS
СЕРИЯ SQ - SQN - SE

GIOVENZANA
INTERNATIONAL B.V.

АВТОМАТИЗАЦИЯ – ЛИФТ – ПОДЪЕМНОЕ ОБОРУДОВАНИЕ -ATEX

QUALITY AS A LIFE STYLE

www.giovenzana.com

ПРЕРЫВАТЕЛИ И ВЫКЛЮЧАТЕЛИ НАГРУЗКИ REGOLUS: Серия SQ • SQN • SE - Ред. 01_2018
Компания GIOVENZANA INTERNATIONAL B.V. оставляет за собой право без предварительного уведомления изменять технические и функциональные параметры изделий, указанных в каталоге, в целях улучшения характеристик выпускаемой продукции. Данные о характеристиках продукции являются ознакомительными и не требует обязательного юридического подтверждения. Последнюю редакцию каталога можно скачать с веб-сайта www.giovenzana.com.

ОГЛАВЛЕНИЕ

ПРЕРЫВАТЕЛИ И ВЫКЛЮЧАТЕЛИ НАГРУЗКИ REGOLUS

2 ТЕХНОЛОГИИ АВТОМАТИЗАЦИИ

СЕРИЯ SQ

5 СЕРИЯ REGOLUS SQ
6 ТЕХНИЧЕСКИЕ ХАРАКТЕРИСТИКИ SQ
8 SQ025 - SQ032 КОНТАКТНЫЕ БЛОКИ
14 SQ025 - SQ032 КОМПЛЕКТУЮЩИЕ
16 SQ040 - SQ063 КОНТАКТНЫЕ БЛОКИ
22 SQ040 - SQ063 КОМПЛЕКТУЮЩИЕ
24 SQ РУКОЯТКИ
32 SQ КОМПЛЕКТНЫЕ УСТРОЙСТВА В КОРПУСАХ
40 SQ КОРПУСА
42 ИНСТРУКЦИИ ПО УСТАНОВКЕ СЕРИЯ SQ

СЕРИЯ SQN

45 СЕРИЯ REGOLUS SQN
46 ТЕХНИЧЕСКИЕ ХАРАКТЕРИСТИКИ SQN
48 SQN КОНТАКТНЫЕ БЛОКИ
50 SQN КОМПЛЕКТУЮЩИЕ
51 SQN РУКОЯТКИ
52 SQN КОМПЛЕКТНЫЕ УСТРОЙСТВА В КОРПУСАХ
54 ИНСТРУКЦИИ ПО УСТАНОВКЕ СЕРИИ SQN

СЕРИЯ SE

57 СЕРИЯ REGOLUS SE
58 ТЕХНИЧЕСКИЕ ХАРАКТЕРИСТИКИ SE
60 SE КОНТАКТНЫЕ БЛОКИ
66 SE КОМПЛЕКТУЮЩИЕ
67 SE КОРПУСА
68 SE РУКОЯТКИ
74 SE КОМПЛЕКТНЫЕ УСТРОЙСТВА В КОРПУСАХ
82 ИНСТРУКЦИИ ПО УСТАНОВКЕ СЕРИИ SE

84 ЗАМЕТКИ

ТЕХНОЛОГИИ АВТОМАТИЗАЦИИ

АВТОМАТИЗАЦИЯ

Компания **ДЖОВЕНЦАНА** предлагает решения, являющиеся результатом тщательного изучения требований, предъявляемых к продукции промышленного назначения, и ее соответствия международным стандартам безопасности. Линейка продуктов для автоматизации включает в себя:

- кулачковые переключатели серии Phoenix от 12 до 200A;
- выключатели нагрузки серии Regolus от 32 до 160A;
- аппаратура управления серии Pegasus, Orion и NEMA;
- концевые выключатели в пластмассовом корпусе с кабелем;
- педальные переключатели и микропереключатели.

КАЧЕСТВО

Компания **ДЖОВЕНЦАНА** - лидер в области производства изделий для лифтов и подъёмного оборудования, занимает ведущее место в секторе производства средств автоматизации и промышленных устройств контроля и управления процессами. Производственная система и оперативные подразделения компании основаны на интегрированной системе менеджмента качества в соответствии со стандартом **UNI EN ISO 9001:2015.**

(Сертификат CSQ N° 9105. GIOV.)

Система менеджмента качества гарантирует, что весь производственный процесс осуществляется в соответствии с корпоративными стандартами изготовителя и с учетом требований заказчика и направлен на обеспечение максимального уровня надежности и безопасности выпускаемой продукции и соответствия требованиям применимых стандартов и регламентов, о чем свидетельствуют полученные компанией сертификаты. В целях минимизации воздействия своей производственной деятельности на окружающую среду **ДЖОВЕНЦАНА** внедрила систему экологического менеджмента и интегрировала ее в систему менеджмента качества. В соответствии с сертификатом **UNI EN ISO 14001:2015**, **ДЖОВЕНЦАНА** использует инновационные технологии, обеспечивающие сокращение расхода сырья и материалов, энергетических и других природных ресурсов, а также минимизацию отходов и вредных выбросов с целью снижениях негативного воздействия на окружающую среду.

(Сертификат CSQ N° 9191. GIBV.)

СООТВЕТСТВИЕНОРМАМ И ТРЕБОВАНИЯМ

Вся продукция компании **ДЖОВЕНЦАНА** производится в соответствии с директивами CEE. Это удостоверяется декларацией о соответствии продукции необходимым стандартам.

СЕРТИФИКАТЫ

Компания **ДЖОВЕНЦАНА** постоянно стремится повышать качество своей продукции и проводит ее испытания в различных сторонних лабораториях. Престижная независимая международнаясертификационная лаборатория Underwriters Laboratories Inc. тщательно протестировала продукцию **ДЖОВЕНЦАНА**, подтвердила ее качество и на этом основании присвоила знак UL.

ДИРЕКТИВЫ CEE

С 1 января 1997 года вся электромеханическая продукция должна иметь маркировку CE в соответствии с требованиями важнейшей европейской директивы по низковольтному оборудованию 2006/95/CE.

ЗНАК "CE"

Европейские директивы внесены во все национальные нормативные акты и определяют основные требования к безопасности электроматериалов и электротехнической продукции в целом в рамках Европейского союза.

Соблюдение этих требований подтверждается наличием у изготовителя права наносить на свою продукцию знак CE.

СТАНДАРТЫ

Продукция **ДЖОВЕНЦАНА** соответствует американским стандартам UL и европейским EN.

Эти стандарты, в частности, стандарт CEI EN 60204-1 (CEI 44-5) по безопасности электрооборудования промышленных машин и механизмов, определяют характеристики, показатели и условия эксплуатации электротехнического оборудования.

ЕВРОПЕЙСКИЕ НОРМЫ "EN"

Европейские нормы EN разрабатываются на основе международных норм МЭК и являются результатом взаимодействия стран-членов CENELEC (Европейский комитет по стандартизации в электротехнике). Нормы EN устраняют устаревшие и содержащие противоречия национальные нормы.

GIOVENZANA
INTERNATIONAL B.V.

ПРЕРЫВАТЕЛИ И ВЫКЛЮЧАТЕЛИ НАГРУЗКИ REGOLUS
СЕРИЯ SQ

ИСПОЛНЕНИЕ И ОБЩИЕ ХАРАКТЕРИСТИКИ

ВЫКЛЮЧАТЕЛИ НАГРУЗКИ REGOLUS

Выключатели нагрузки серии Regolus изготовляются по самым современным европейским и международным стандартам (IEC/EN 60947-3, UL508) и отвечают самым строгим требованиям безопасности.

Богатый производственный опыт вместе с использованием лучших материалов, знаний, технологического оборудования и современных средств проектирования позволяет компании производить широкий спектр изделий высокого качества, превратив бренд Giovenzana в эталон надежности, безопасности и долговечности.

ЛИНИЯ ПРОДУКЦИИ SQ

Выключатели нагрузки SQ от 32 до 80А, 2-3 полюса, можно оснащать дополнительными полюсами, дополнительными контактами и защитными кожухами с классом защиты IP20.

ХАРАКТЕРИСТИКИ

- Номинальный ток от 32 до 80А.
- Модульная серия с 3 полюсами, с возможностью расширения.
- Дополнительный полюс (4-й) и контакт дополнительный.

ПРЕДЛАГАЕМЫЕ ИСПОЛНЕНИЯ

- Выключатели нагрузки 6-полюсные
- и линейные переключатели 3-полюсные.
- Винтовое крепление на панель.
- Крепление на панель, Ø22,5мм (только SQ025 - SQ032).
- Крепление на заднюю стенку.
- Блокировка двери.
- Привод прямого действия.

ДИРЕКТИВЫ

- 60947-3, UL508.
- IEC/EN 60947-5-1, UL508 (дополнительные контакты).

СЕРИЯ			SQ025 - SQ032	SQ040 - SQ063	ДОПОЛНИТЕЛЬНЫЕ КОНТАКТЫ
Степень защиты	приводы	EN 60529 (UL50 ◆) NEMA	IP65 (Тип 1 - 4 -4X)	IP65 (ТИП 1 - 4 -4X)	-
	клеммы	4X	IP20	IP20	IP20
Группа материала		EN 60529	II	II	II
Класс загрязнения		EN 60947-1	3	3	3
Огнестойкость		EN 60947-1	VO (части под напряж.)	VO (части под напряж.)	VO (части под напряж.)
Температура окружающей среды		UL94	Рабочая: -25 +55	Рабочая: -25 +55	Рабочая: -25 +55
		°C	При хранении: -30 +70	При хранении: -30 +70	При хранении: -30 +70
Климатостойкость		°C	Пост. жаркий влажный	Пост. жаркий влажный	Пост. жаркий влажный
		МЭК 68, Часть 2-3	Период. жаркий влажный	Период. жаркий влажный	Период. жаркий влажный
Соединения	Калибр клеммы	МЭК 68, Часть 2-30	A6	A8	A2
	Винтовой зажим	EN60947-1	M4	M5	M3,5
	Момент затяжки		1,2 Нм	3 Нм	0,8 Нм
		EN60947-1	7 lb. in. (0,8 Нм)	32,0 lb. in. (3,6 Нм)	12 lb. in.
Сечение проводников	Гибкий проводник (1 шт.)	UL508	1,5 - 10	6 - 25	1 - 2,5
	мин./макс.	мм²	12 - 8	10 - 2	18 - 12
		AWG	1,5 - 10	10 - 35	1 - 2,5
	Жесткий усилен.проводник	мм²	12 - 8	10 - 2	18 - 12
Контакты	(1 шт.) мин./макс.	AWG	Медленное срабатывание с двойным размыканием	Медленное срабатывание с двойным размыканием	Медленное срабатывание с двойным размыканием Положит. размыкание НЗ•
Углы поворота рукоятки			90°	90°	-
Механическая износостойкость 120 циклов в час		число циклов	100.000	100.000	1.500.000
Максимальная высота	До 2000 м	Дерейтинг	Стандартный	Стандартный	-
	Выше 2000 м	Сниж. напряжения (В)	< 1% каждые 100 м	< 1% каждые 100 м	-
		Сниж. мощности (А)	< 1% каждые 1000 м	< 1% каждые 1000 м	-

СЕРТИФИКАТЫ	SQ025	SQ032	SQ040	SQ063	ДОПОЛНИТЕЛЬНЫЕ КОНТАКТЫ
CE Знак CE - Европа	■	■	■	■	■
cULus cUL Listed - США и Канада	●	●	●	●	●
Институт знака качества (IMQ) - Италия	●	●	●	●	●
CCC Китай					●
EAC Росиия					●

◆ См. раздел ФУРНИТУРА со стр. 24 до стр. 31. ■ Соответствует требованиям по результатам сертификационных испытаний. ● Сертифицировано.

ТЕХНИЧЕСКИЕ ХАРАКТЕРИСТИКИ

ХАРАКТЕРИСТИКИ EN 60947-3		SQ025	SQ032	SQ040	SQ063	ДОПОЛНИТЕЛЬНЫЕ КОНТАКТЫ
Номинальное рабочее напряжение Ue	В	690	690	690	690	690
Номинальное напряжение изоляции Ui	В	690	690	690	690	690
Ном. импульсное выдерж. напряжение Uimp	кВ	8	8	8	8	4
Номинальный тепловой ток Ith	А	32	40	63	80	16
Номинальный тепловой ток в закрытом	А	32	40	63	80	10
корпусе Ithe	Гц	50/60	50/60	50/60	50/60	50/60

НОМИНАЛЬНЫЙ РАБОЧИЙ ТОК Ie: переменный ток			SQ025	SQ032	SQ040	SQ063	КОНТАКТЫ ДОПОЛНИТЕЛЬНЫЕ
AC-21A Переключение резистивной нагрузки с небольшой перегрузкой	690В	А	32	40	63	80	AC-15 240В - 5А
AC-22A Переключение смешанной резистивной и индуктивной нагрузки с небольшой перегрузкой	500В	А	-	-	-	-	DC-13
	690В	А	25	32	63	80/-	250В - 0,44А
AC-23A Переключение двигателей или других высоко индуктивных нагрузок 3 фазы - 3 полюса	230В	А/кВт	25/7,5	32/10	63/-	80/-	-
	400В	А/кВт	25/15	32/18,5	50/-	75/-	-
	500В	А/кВт	25/15	32/22	50/-	75/-	-
	690В	А/кВт	16/15	20/18,5	26/-	32/-	-
AC3 Двигатели с короткозамкнутым ротором: пуск, останов двигателей во время работы 3 фазы - 3 полюса	230В	А/кВт	22/5,5	27/7,5	45/-	60/-	-
	400В	А/кВт	22/11	27/15	40/-	60/-	-
	500В	А/кВт	22/11	27/18,5	35/-	45/-	-
	690В	А/кВт	16/11	20/15	22/-	25/-	-
Ном. отключающая способность AC-23A (cosfi 0,45)	230В	А	200	256	360	600	-
	400В	А	200	256	360	536	-
	500В	А	200	256	280	536	-
	690В	А	128	160	176	256	-

ХАРАКТЕРИСТИКИ ТОКОВ КОРОТКОГО ЗАМЫКАНИЯ			SQ025	SQ032	SQ040	SQ063	ДОПОЛНИТЕЛЬНЫЕ КОНТАКТЫ
Ном. кратковременный выдерживаемый ток в течение 1 сек. Icw		А	800	800	1200	1500	-
Ном. включающая способность на кор.		А	1500	1500	2200	2800	-
замык. Icm		kA	10	10	10 I 5	10 I 5	1
Условный ток короткого замыкания	500В	А	-	-	-	-	10
Плавкие предохранители класса gG	690В	А	40	40	63 I 80	63 I 80	-

ХАРАКТЕРИСТИКИ UL 508			SQ025	SQ032	SQ040	SQ063	ДОПОЛНИТЕЛЬНЫЕ КОНТАКТЫ
Общее назначение	600В перем.т.	А	32	40	60	80	HD A600 AC Q600 DC
Номин. нагрузка двигателей 1 фаза - 2 полюса	120В перем.т.	HP (FLA)	1,5 (20)	2 (24)	2 (24)	3 (34)	-
	200-208В перем.т.	HP	2	3	3	5	-
	240В перем.т.	HP (FLA)	3 (17)	5 (28)	5 (28)	7,5 (40)	-
Номин. нагрузка двигателей 3 фазы - 3 полюса	200-208В перем.т.	HP	7,5	10	7,5	10	-
	240В перем.т.	HP (FLA)	7,5 (22)	10 (28)	10 (28)	15 (42)	-
	480В перем.т.	HP (FLA)	10 (14)	15 (21)	25 (34)	30 (40)	-
	600В перем.т.	HP (FLA)	15 (17)	20 (22)	30 (32)	40 (41)	-

КРЕПЛЕНИЕ НА ПАНЕЛЬ

ТИП R

- Винтовое крепление.
- Варианты фурнитуры см. стр. 24.

СЕРИЯ	AC-21A	AC-23A	КОД	
	АМП. 690В	АМП. 400В	2 ПОЛЮСА	3 ПОЛЮСА
SQ025	32	25	SQ025002R	SQ025003R
SQ032	40	32	SQ032002R	SQ032003R

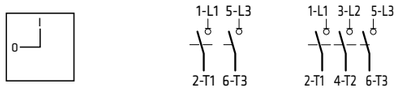

Габариты и крепежные отверстия

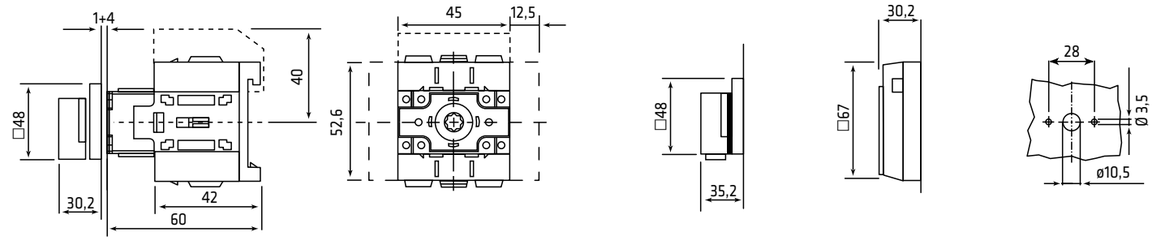

Тип РУКОЯТКИ 001 002 003 004 009 010

ТИП X

- Центральное крепление ø22,5 мм.
- Варианты фурнитуры см. стр. 28.

СЕРИЯ	AC-21A	AC-23A	КОД	
	АМП. 690В	АМП. 400В	2 ПОЛЮСА	3 ПОЛЮСА
SQ025	32	25	SQ025002X	SQ025003X
SQ032	40	32	SQ032002X	SQ032003X

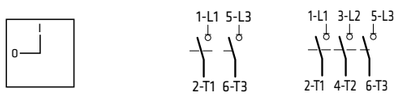

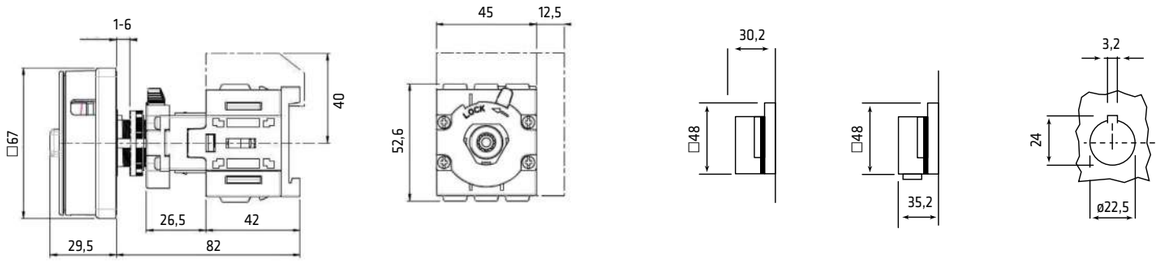

Тип РУКОЯТКИ 089X 090X 079X 080X 087X 088X

Новый суппорт D.22
для выключателей

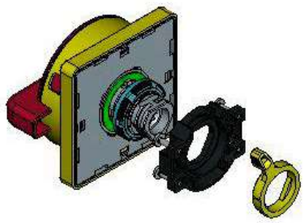

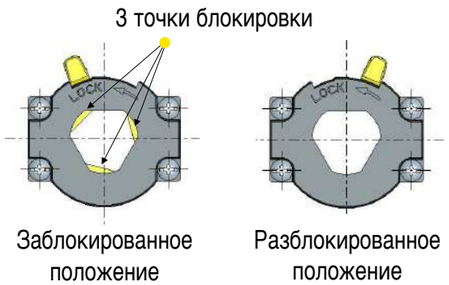

КРЕПЛЕНИЕ НА ЗАДНЮЮ СТЕНКУ

ТИП B

- Крепление на заднюю стенку или на рейку DIN-EN 50022-35.
- Стандартное исполнение для привода блокировки двери.
- Варианты рукояток см. стр. 25 и 29.

СЕРИЯ	AC-21A	AC-23A	КОД	
	АМП. 690В	АМП. 400В	2 ПОЛЮСА	3 ПОЛЮСА
SQ025	32	25	SQ025002B	SQ025003B
SQ032	40	32	SQ032002B	SQ032003B

2 ПОЛЮСА

3 ПОЛЮСА

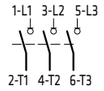

Габариты и крепежные отверстия

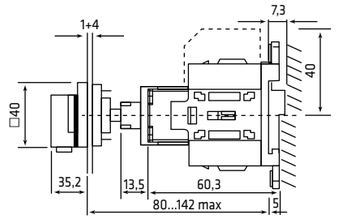

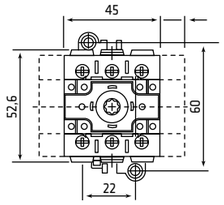

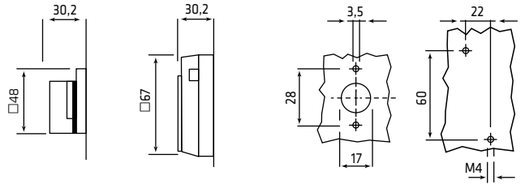

Тип РУКОЯТКА 005 006 020 030 011 012 Панель Задняя

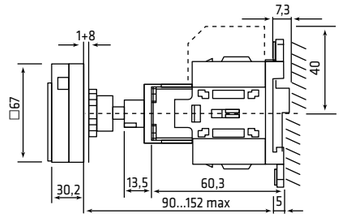

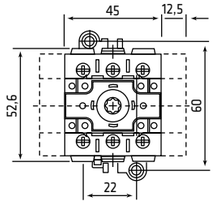

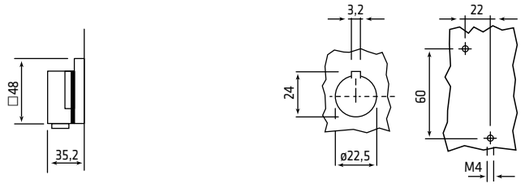

Тип РУКОЯТКА 063 064 069 077 Панель Задняя

ТИП K

- Крепление на заднюю стенку или на рейку DIN-EN 50022-35.
- Стандартное исполнение для привода блокировки двери с валом, установленным на приводе.
- Варианты рукояток см. стр. 25.

СЕРИЯ	AC-21A	AC-23A	КОД	
	АМП. 690В	АМП. 400В	2 ПОЛЮСА	3 ПОЛЮСА
SQ025	32	25	SQ025002K	SQ025003K
SQ032	40	32	SQ032002K	SQ032003K

2 ПОЛЮСА

3 ПОЛЮСА

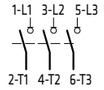

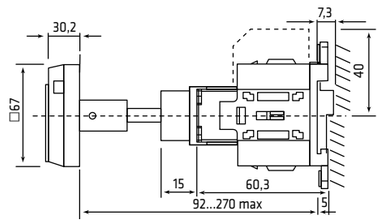

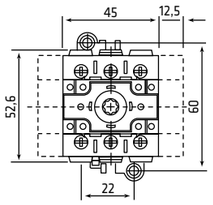

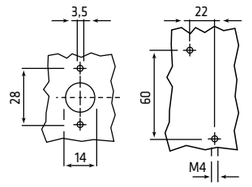

Тип РУКОЯТКА 091 092 Панель Задняя

КРЕПЛЕНИЕ НА ЗАДНЮЮ СТЕНКУ С ПРИВОДОМ ПРЯМОГО ДЕЙСТВИЯ

ТИП D - L1N

- Крепление на заднюю стенку или на рейку DIN-EN 50022-35.
- Черная рукоятка с запиранием в положении "0-OFF".

СЕРИЯ	AC-21A	AC-23A	КОД	
	АМП. 690В	АМП. 400В	2 ПОЛЮСА	3 ПОЛЮСА
SQ025	32	25	SQ025002DL1N	SQ025003DL1N
SQ032	40	32	SQ032002DL1N	SQ032003DL1N

2 ПОЛЮСА

3 ПОЛЮСА

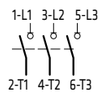

Габариты и крепежные отверстия

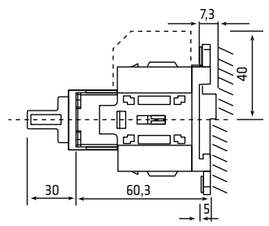

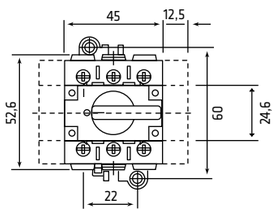

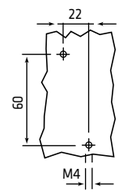

Задняя

КРЕПЛЕНИЕ НА ПАНЕЛЬ

ТИП R

- Винтовое крепление.
- Варианты рукояток см. стр. 24.

СЕРИЯ	AC-21A	AC-23A	КОД	
	АМП. 690В	АМП. 400В	6 ПОЛЮСОВ	ПЕРЕКЛ. ЛИНЕЙНЫЕ 3 ПОЛЮСА
SQ025	32	25	SQ025006R	SQ025033R
SQ032	40	32	SQ032006R	SQ032033R

90°

6 ПОЛЮСОВ

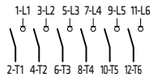

3 ПОЛЮСА

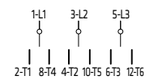

Габариты и крепежные отверстия

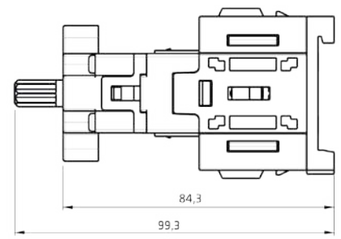

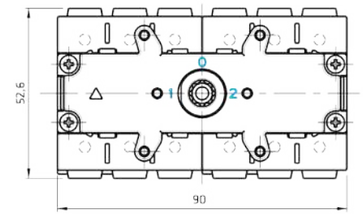

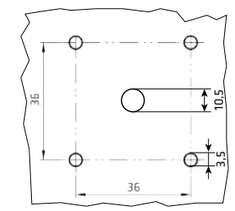

Панель

КРЕПЛЕНИЕ НА ЗАДНЮЮ СТЕНКУ

ТИП B

- Крепление на заднюю стенку или на рейку DIN-EN 50022-35.
- Стандартное исполнение для привода блокировки двери.
- Варианты рукояток см. стр. 25.

СЕРИЯ	AC-21A	AC-23A	КОД	
	АМП. 690В	АМП. 400В	6 ПОЛЮСОВ	ПЕРЕКЛ. ЛИНЕЙНЫЕ 3 ПОЛЮСА
SQ025	32	25	SQ025006B	SQ025033B
SQ032	40	32	SQ032006B	SQ032033B

90°

6 ПОЛЮСОВ

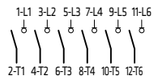

3 ПОЛЮСА

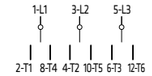

Габариты и крепежные отверстия

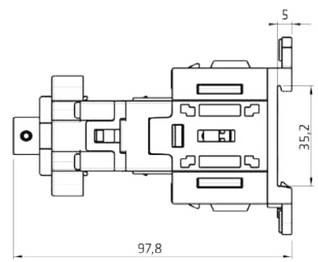

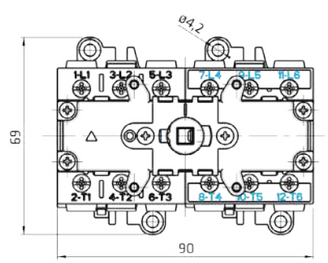

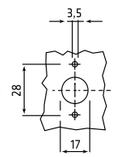

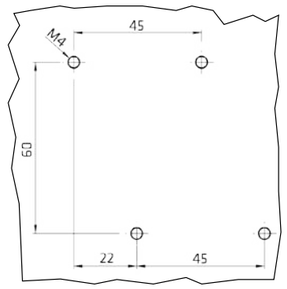

Панель

Задняя

КОМПЛЕКТУЮЩИЕ I Серия SQ025 - SQO32
СЕРИЯ SQ

КРЕПЛЕНИЕ НА ПАНЕЛЬ

ДОПОЛНИТЕЛЬНЫЕ ПОЛЮСЫ

СЕРИЯ	ОПИСАНИЕ	КОД	СХЕМА
SQ025 SQ032	Дополнительный полюс НР	SQ025AFPR	7 — 8
		SQ032AFPR	
	Четвертый полюс (опереж. замыкание)	SQ025ANIR	N — N
		SQ032ANIR	
		SQ025ANPR	N — N
		SQ032ANPR	
		SQ025APER	PE — PE
		SQ032APER	

ДОПОЛНИТЕЛЬНЫЕ КОНТАКТЫ

СЕРИЯ	ОПИСАНИЕ	КОД	СХЕМА
SQ025 SQ032	ДОП. 1НЗ	SQ010AS1R	1НЗ 1 — 2
	ДОП. 1НР	SQ010AS2R	1НР 3 — 4

КОЖУХ КЛЕММ

3 ПОЛЮСА	1 ПОЛЮС
20900024	20900025

КЛЮЧ ДЛЯ ФИКСАЦИИ

КЛЮЧ ДЛЯ ЦЕНТРАЛЬНОГО КРЕПЛЕНИЯ Ø22,5 мм
PCF

КРЕПЛЕНИЕ НА ЗАДНЮЮ СТЕНКУ

ДОПОЛНИТЕЛЬНЫЕ ПОЛЮСЫ

СЕРИЯ	ОПИСАНИЕ	КОД	СХЕМА
SQ025 SQ032	Дополнительный полюс НР	SQ025AFPB	7 — 8
		SQ032AFPB	
	Четвертый полюс (опереж. замыкание)	SQ025ANIB	N — N
		SQ032ANIB	
		SQ025ANPB	N — N
		SQ032ANPB	
		SQ025APEB	PE — PE
		SQ032APEB	

ДОПОЛНИТЕЛЬНЫЕ КОНТАКТЫ

СЕРИЯ	ОПИСАНИЕ	КОД	СХЕМА
SQ025 SQ032	ДОП. 1НЗ	SQ010AS1B	1НЗ 1 — 2
	ДОП. 1НР	SQ010AS2B	1НР 3 — 4

КОЖУХ КЛЕММ

3 ПОЛЮСА	1 ПОЛЮС
20900023	20900025

КЛЮЧ ДЛЯ ФИКСАЦИИ

КЛЮЧ ДЛЯ ЦЕНТРАЛЬНОГО КРЕПЛЕНИЯ Ø22,5 мм
PCF

УДЛИНИТЕЛИ

УДЛИНИТЕЛЬ ВАЛА □5 БЛОКИРОВКА ДВЕРИ, ТИП В	
L 185 мм	20401089
L 300 мм	20401164

КРЕПЛЕНИЕ НА ПАНЕЛЬ

ТИП R

- Винтовое крепление.
- Варианты рукояток см. стр. 26.

СЕРИЯ	AC-21A	AC-23A	КОД	
	АМП. 690В	АМП. 400В	2 ПОЛЮСА	3 ПОЛЮСА
SQ040	63	50	SQ040002R	SQ040003R
SQ063	80	75	SQ063002R	SQ063003R

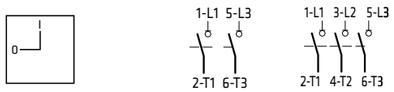

Габариты и крепежные отверстия

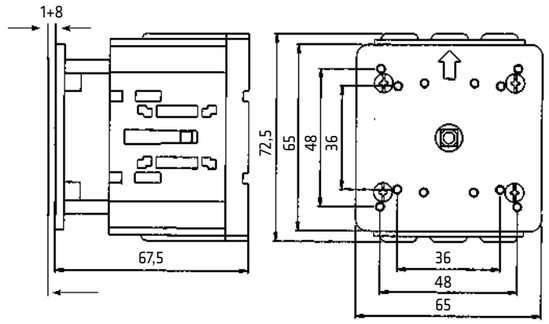

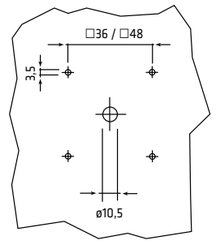

Панель

ТИП X

- Центральное крепление ø22,5 мм.
- Варианты рукояток см. стр. 30.

СЕРИЯ	AC-21A	AC-23A	КОД	
	АМП. 690В	АМП. 400В	2 ПОЛЮСА	3 ПОЛЮСА
SQ040	63	50	SQ040002X	SQ040003X
SQ063	80	75	SQ063002X	SQ063003X

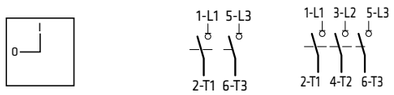

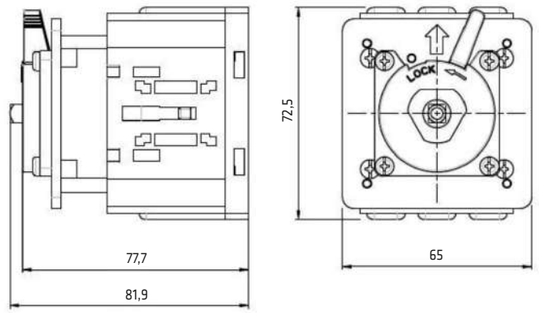

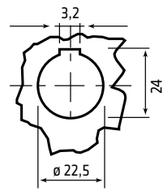

Панель

Новый суппорт D.22
для выключателей

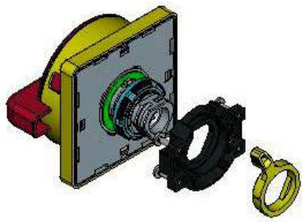

3 точки блокировки

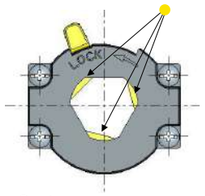

Заблокированное положение

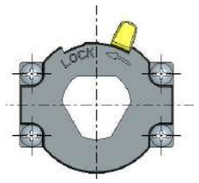

Разблокированное положение

КРЕПЛЕНИЕ НА ЗАДНЮЮ СТЕНКУ

ТИП B

- Крепление на заднюю стенку или на рейку DIN-EN 50022-35.
- Стандартное исполнение для привода блокировки двери с валом, установленным на приводе.
- Варианты рукояток см. стр. 27.

СЕРИЯ	AC-21A	AC-23A	КОД	
	АМП. 690В	АМП. 400В	2 ПОЛЮСА	3 ПОЛЮСА
SQ040	63	50	SQ040002B	SQ040003B
SQ063	80	75	SQ063002B	SQ063003B

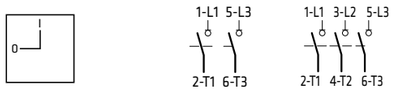

Габариты и крепежные отверстия

	СТАНДАРТНЫЙ ВАЛ	УДЛИНИТЕЛЬ ВАЛА□6 КОД 20900010
L мин.	112	112 (укороченный вал)
L макс.	142	242

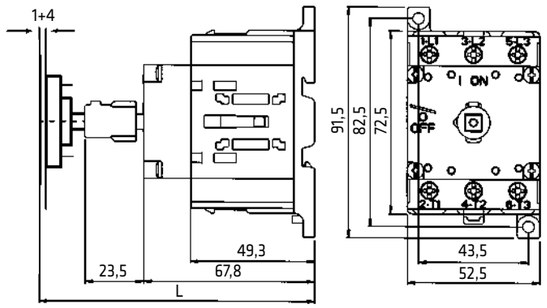

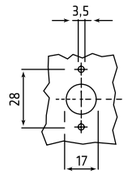

Панель

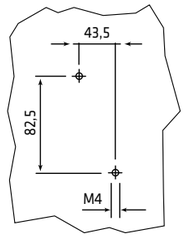

Задняя

КРЕПЛЕНИЕ НА ЗАДНЮЮ СТЕНКУ С ПРИВОДОМ ПРЯМОГО ДЕЙСТВИЯ

ТИП D - L2N

- Крепление на заднюю стенку или на рейк DIN-EN 50022-35.
- Черная рукоятка с запиранием в положении "0-OFF".

СЕРИЯ	AC-21A	AC-23A	КОД	
	АМП. 690В	АМП. 400В	2 ПОЛЮСА	3 ПОЛЮСА
SQ040	63	50	SQ040002DL2N	SQ040003DL2N
SQ063	80	75	SQ063002DL2N	SQ063003DL2N

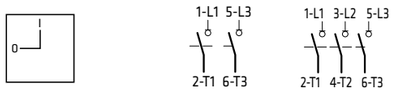

Габариты и крепежные отверстия

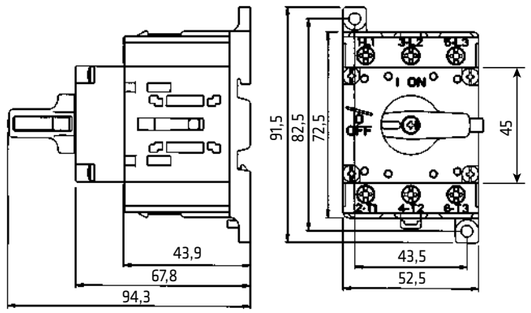

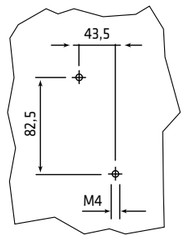

Задняя

КРЕПЛЕНИЕ НА ПАНЕЛЬ

ТИП R

- Винтовое крепление.
- Варианты рукояток см. стр. 26.

СЕРИЯ	AC-21A	AC-23A	КРЕПЛЕНИЕ НА ПАНЕЛЬ	
	АМП. 690В	АМП. 400В	6 ПОЛЮСОВ	ПЕРЕКЛ. ЛИНЕЙНЫЕ 3 ПОЛЮСА
SQ040	63	50	SQ040006R	SQ040033R
SQ063	80	75	SQ063006R	SQ063033R

90°

6 ПОЛЮСОВ

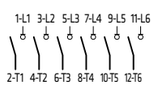

3 ПОЛЮСА

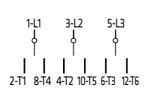

Габариты и крепежные отверстия

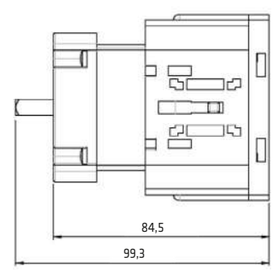

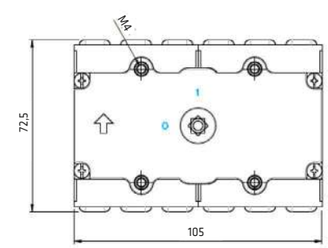

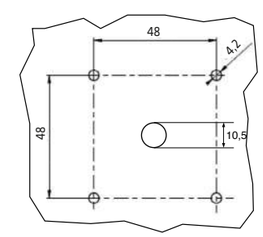

Панель

КРЕПЛЕНИЕ НА ЗАДНЮЮ СТЕНКУ

ТИП B

- Крепление на заднюю стенку или на рейку DIN-EN 50022-35.
- Стандартное исполнение для привода блокировки двери.
- Варианты рукояток см. стр. 27.

СЕРИЯ	AC-21A	AC-23A	КРЕПЛЕНИЕ НА ЗАДНЮЮ СТЕНКУ	
	АМП. 690В	АМП. 400В	6 ПОЛЮСОВ	ПЕРЕКЛ. ЛИНЕЙНЫЕ 3 ПОЛЮСА
SQ040	63	50	SQ040006B	SQ040033B
SQ063	80	75	SQ063006B	SQ063033B

90°

6 ПОЛЮСОВ

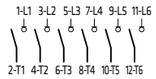

3 ПОЛЮСА

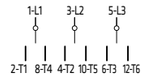

Габариты и крепежные отверстия

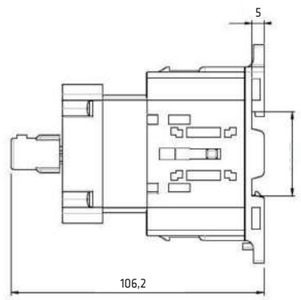

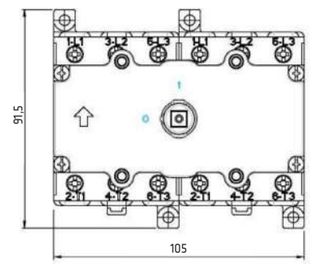

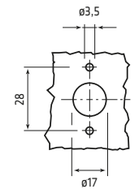

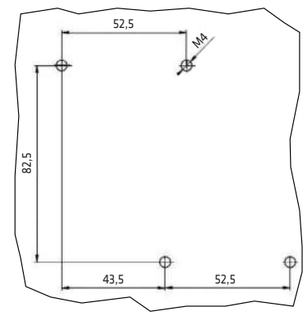

Панель

Задняя

КРЕПЛЕНИЕ НА ПАНЕЛЬ

ДОПОЛНИТЕЛЬНЫЕ ПОЛЮСЫ

СЕРИЯ	ОПИСАНИЕ	КОД	СХЕМА
SQ040 SQ063	Дополнительный полюс НР	SQ040AFPR SQ063AFPR	7 — 8
		SQ040ANIR SQ063ANIR	N — N
	Четвертый полюс (опереж. замыкание)	SQ040ANPR SQ063ANPR	N — N
		SQ040APER SQ063APER	PE — PE

ДОПОЛНИТЕЛЬНЫЕ КОНТАКТЫ

СЕРИЯ	ОПИСАНИЕ	КОД	СХЕМА
SQ040 SQ063	ДОП. 1НЗ	SQ010AS3R	1НЗ 1 — 2
	ДОП. 1НР	SQ010AS4R	1НР 3 — 4

КОЖУХ КЛЕММ

3 ПОЛЮСА	1 ПОЛЮС
20900041	20900040

КЛЮЧ ДЛЯ ФИКСАЦИИ

КЛЮЧ ДЛЯ ЦЕНТРАЛЬНОГО КРЕПЛЕНИЯ Ø22,5 мм
PCF

КРЕПЛЕНИЕ НА ЗАДНЮЮ СТЕНКУ

ДОПОЛНИТЕЛЬНЫЕ ПОЛЮСЫ

СЕРИЯ	ОПИСАНИЕ	КОД	СХЕМА
SQ040 SQ063	Дополнительный полюс НР	SQ040AFPB SQ063AFPB	7 — 8
		SQ040ANIB SQ063ANIB	N — N
	Четвертый полюс (опереж. замыкание)	SQ040ANPB SQ063ANPB	N — N
		SQ040APEB SQ063APEB	PE — PE

ДОПОЛНИТЕЛЬНЫЕ КОНТАКТЫ

СЕРИЯ	ОПИСАНИЕ	КОД	СХЕМА
SQ040 SQ063	ДОП. 1НЗ	SQ010AS3B	1НЗ 1 — 2
	ДОП. 1НР	SQ010AS4B	1НР 3 — 4

КОЖУХ КЛЕММ

3 ПОЛЮСА	1 ПОЛЮС
20900041	20900040

КЛЮЧ ДЛЯ ФИКСАЦИИ

КЛЮЧ ДЛЯ ЦЕНТРАЛЬНОГО КРЕПЛЕНИЯ Ø22,5 мм
PCF

УДЛИНИТЕЛИ

УДЛИНИТЕЛЬ ВАЛА □6 БЛОКИРОВКА ДВЕРИ, ТИП B	
L 185 мм	20900010
L 300 мм	20900011

РУКОЯТКИ I КРЕПЛЕНИЕ НА ПАНЕЛЬ, ТИП R I ВИНТОВОЕ КРЕПЛЕНИЕ

РУКОЯТКИ I БЛОКИРОВКА ДВЕРИ, ТИП B - ТИП K I ВИНТОВОЕ КРЕПЛЕНИЕ

СЕРИЯ SQ025-SQ032 I EN 60529 - IP65 - UL50 Тип 1 - 4 - 4x -12 (◆) Класс защиты NEMA 4x.

- Серый шильдик.
- Черная рукоятка.

СЕРИЯ	ГАБАРИТЫ ПЕРЕДНЕЙ ПЛАСТИНЫ	КОД КРЕПЛЕНИЕ НА ПАНЕЛЬ, ТИП R	ШИЛЬДИК
SQ025 - SQ032	□48	001/0001-4V	
		001/0008-4V	

СЕРИЯ	ГАБАРИТЫ ПЕРЕДНЕЙ ПЛАСТИНЫ	КОД БЛОКИРОВКА ДВЕРИ, ТИП B ►	КОД ТИП K	ШИЛЬДИК
SQ025 - SQ032	□48	020/0001	-	
		020/0008-90	-	

- Серый шильдик.
- Черная рукоятка.
- С запиранием (макс. 1 замок).

СЕРИЯ	ГАБАРИТЫ ПЕРЕДНЕЙ ПЛАСТИНЫ	КОД КРЕПЛЕНИЕ НА ПАНЕЛЬ, ТИП R	ШИЛЬДИК
SQ025 - SQ032	□48	003/0001-4V ◆	
		003/0008-4V ◆	

СЕРИЯ	ГАБАРИТЫ ПЕРЕДНЕЙ ПЛАСТИНЫ	КОД БЛОКИРОВКА ДВЕРИ, ТИП B ►	КОД ТИП K	ШИЛЬДИК
SQ025 - SQ032	□48	005/0001 ◆	-	
		005/0008-90 ◆	-	

- Серый шильдик.
- Черная рукоятка.
- С запиранием (до 3 замков).

СЕРИЯ	ГАБАРИТЫ ПЕРЕДНЕЙ ПЛАСТИНЫ	КОД КРЕПЛЕНИЕ НА ПАНЕЛЬ, ТИП R	ШИЛЬДИК
SQ025 - SQ032	□67	009/0001-4V ◆	

СЕРИЯ	ГАБАРИТЫ ПЕРЕДНЕЙ ПЛАСТИНЫ	КОД БЛОКИРОВКА ДВЕРИ, ТИП B ►	КОД ТИП K	ШИЛЬДИК
SQ025 - SQ032	□67	011/0001 ◆	091/0001	

- Желтый шильдик.
- Красная рукоятка .

СЕРИЯ	ГАБАРИТЫ ПЕРЕДНЕЙ ПЛАСТИНЫ	КОД КРЕПЛЕНИЕ НА ПАНЕЛЬ, ТИП R	ШИЛЬДИК
SQ025 - SQ032	□48	002/0001-4V	
		002/0008-4V	

СЕРИЯ	ГАБАРИТЫ ПЕРЕДНЕЙ ПЛАСТИНЫ	КОД БЛОКИРОВКА ДВЕРИ, ТИП B ►	КОД ТИП K	ШИЛЬДИК
SQ025 - SQ032	□48	030/0001	-	
		030/0008-90	-	

- Желтый шильдик.
- Красная рукоятка.
- С запиранием (макс. 1 замок).

СЕРИЯ	ГАБАРИТЫ ПЕРЕДНЕЙ ПЛАСТИНЫ	КОД КРЕПЛЕНИЕ НА ПАНЕЛЬ, ТИП R	ШИЛЬДИК
SQ025 - SQ032	□48	004/0001-4V ◆	
		004/0008-4V ◆	

СЕРИЯ	ГАБАРИТЫ ПЕРЕДНЕЙ ПЛАСТИНЫ	КОД БЛОКИРОВКА ДВЕРИ, ТИП B ►	КОД ТИП K	ШИЛЬДИК
SQ025 - SQ032	□48	006/0001 ◆	-	
		006/0008-90 ◆	-	

- Желтый шильдик.
- Красная рукоятка.
- С запиранием (до 3 замков).

СЕРИЯ	ГАБАРИТЫ ПЕРЕДНЕЙ ПЛАСТИНЫ	КОД КРЕПЛЕНИЕ НА ПАНЕЛЬ, ТИП R	ШИЛЬДИК
SQ025 - SQ032	□67	010/0001-4V ◆	

СЕРИЯ	ГАБАРИТЫ ПЕРЕДНЕЙ ПЛАСТИНЫ	КОД БЛОКИРОВКА ДВЕРИ, ТИП B ►	КОД ТИП K	
SQ025 - SQ032	□67	012/0001 ◆	092/0001	

► В фурнитуру БЛОКИРОВКИ ДВЕРИ, ТИП B, входит вал □ 5 L85.

GIOVENZANA
INTERNATIONAL B.V.

РУКОЯТКИ I КРЕПЛЕНИЕ НА ПАНЕЛЬ, ТИП R I ВИНТОВОЕ КРЕПЛЕНИЕ

РУКОЯТКИ I БЛОКИРОВКА ДВЕРИ, ТИП B I ВИНТОВОЕ КРЕПЛЕНИЕ

СЕРИЯ SQ040 - SQ063 I EN 60529 - IP65 - UL50 Тип 1 - 4 - 4x -12 (◆) Класс защиты NEMA 4x.

3 ПОЛЮСА

- Серый шильдик.
- Черная рукоятка.
- С запиранием (до 3 замков).

СЕРИЯ	ГАБАРИТЫ ПЕРЕДНЕЙ ПЛАСТИНЫ	КОД КРЕПЛЕНИЕ НА ПАНЕЛЬ, ТИП R	ШИЛЬДИК
SQ040 - SQ063 (3 полюса)	□67	049/0001-L ◆	1 / 0
		049/0008-L ◆	0 / 1 2

3 ПОЛЮСА

СЕРИЯ	ГАБАРИТЫ ПЕРЕДНЕЙ ПЛАСТИНЫ	КОД БЛОКИРОВКА ДВЕРИ, ТИП B ►	ШИЛЬДИК
SQ040 - SQ063 (3 полюса)	□67	321/0001 ◆	1 / 0
		321/0008 ◆	0 / 1 2

- Желтый шильдик.
- Красная рукоятка.
- С запиранием (до 3 замков).

СЕРИЯ	ГАБАРИТЫ ПЕРЕДНЕЙ ПЛАСТИНЫ	КОД КРЕПЛЕНИЕ НА ПАНЕЛЬ, ТИП R	ШИЛЬДИК
SQ040 - SQ063 (3 полюса)	□67	050/0001-L ◆	1 / 0
		050/0008-L ◆	0 / 1 2

СЕРИЯ	ГАБАРИТЫ ПЕРЕДНЕЙ ПЛАСТИНЫ	КОД БЛОКИРОВКА ДВЕРИ, ТИП B ►	ШИЛЬДИК
SQ040 - SQ063 (3 полюса)	□67	322/0001 ◆	1 / 0
		322/0008 ◆	0 / 1 2

6 ПОЛЮСОВ

- Серый шильдик.
- Черная рукоятка.
- С запиранием (до 3 замков).

СЕРИЯ	ГАБАРИТЫ ПЕРЕДНЕЙ ПЛАСТИНЫ	КОД КРЕПЛЕНИЕ НА ПАНЕЛЬ, ТИП R	ШИЛЬДИК
SQ040 - SQ063 (6 полюсов)	ø78	309/0001	1 / 0
		309/0008	0 / 1 2

6 ПОЛЮСОВ

СЕРИЯ	ГАБАРИТЫ ПЕРЕДНЕЙ ПЛАСТИНЫ	КОД БЛОКИРОВКА ДВЕРИ, ТИП B ►	ШИЛЬДИК
SQ040 - SQ063 (6 ПОЛЮСОВ)	ø78	311/0001	1 / 0
		311/0008	0 / 1 2

- Желтый шильдик.
- Красная рукоятка.
- С запиранием (до 3 замков).

СЕРИЯ	ГАБАРИТЫ ПЕРЕДНЕЙ ПЛАСТИНЫ	КОД КРЕПЛЕНИЕ НА ПАНЕЛЬ, ТИП R	ШИЛЬДИК
SQ040 - SQ063 (6 ПОЛЮСОВ)	ø78	310/0001	1 / 0
		310/0008	0 / 1 2

СЕРИЯ	ГАБАРИТЫ ПЕРЕДНЕЙ ПЛАСТИНЫ	КОД БЛОКИРОВКА ДВЕРИ, ТИП B ►	ШИЛЬДИК
SQ040 - SQ063 (6 ПОЛЮСОВ)	ø78	312/0001	1 / 0
		312/0008	0 / 1 2

► В рукоятку БЛОКИРОВКИ ДВЕРИ, ТИП B, входит вал □ 6 L85.

РУКОЯТКИ Ø22 I КРЕПЛЕНИЕ НА ПАНЕЛЬ, ТИП X I ЦЕНТРАЛЬНОЕ КРЕПЛЕНИЕ

РУКОЯТКИ Ø22 I БЛОКИРОВКА ДВЕРИ, ТИП B I ЦЕНТРАЛЬНОЕ КРЕПЛЕНИЕ

СЕРИЯ SQ025-SQ032 I EN 60529 - IP65 - UL50 Тип 1 - 4 - 4x -12 (◆) Класс защиты NEMA 4x.

- Серый шильдик.
- Черная рукоятка.

СЕРИЯ	ГАБАРИТЫ ПЕРЕДНЕЙ ПЛАСТИНЫ	КОД КРЕПЛЕНИЕ НА ПАНЕЛЬ, ТИП X	ШИЛЬДИК
SQ025 - SQ032	□48	079X/0001	

СЕРИЯ	ГАБАРИТЫ ПЕРЕДНЕЙ ПЛАСТИНЫ	КОД БЛОКИРОВКА ДВЕРИ, ТИП B ►	ШИЛЬДИК
SQ025 - SQ032	□48	095/0001	

- Серый шильдик.
- Черная рукоятка.
- С запиранием (макс. 1 замок).

СЕРИЯ	ГАБАРИТЫ ПЕРЕДНЕЙ ПЛАСТИНЫ	КОД КРЕПЛЕНИЕ НА ПАНЕЛЬ, ТИП X	ШИЛЬДИК
SQ025 - SQ032	□48	087X/0001 ◆	

СЕРИЯ	ГАБАРИТЫ ПЕРЕДНЕЙ ПЛАСТИНЫ	КОД БЛОКИРОВКА ДВЕРИ, ТИП B ►	ШИЛЬДИК
SQ025 - SQ032	□48	077/0001 ◆	

- Серый шильдик.
- Черная рукоятка.
- С запиранием (до 3 замков).

СЕРИЯ	ГАБАРИТЫ ПЕРЕДНЕЙ ПЛАСТИНЫ	КОД КРЕПЛЕНИЕ НА ПАНЕЛЬ, ТИП X	ШИЛЬДИК
SQ025 - SQ032	□67	089X/0001 ◆	

СЕРИЯ	ГАБАРИТЫ ПЕРЕДНЕЙ ПЛАСТИНЫ	КОД БЛОКИРОВКА ДВЕРИ, ТИП B ►	ШИЛЬДИК
SQ025 - SQ032	□67	063/0001 ◆	

- Желтый шильдик.
- Красная рукоятка.

СЕРИЯ	ГАБАРИТЫ ПЕРЕДНЕЙ ПЛАСТИНЫ	КОД КРЕПЛЕНИЕ НА ПАНЕЛЬ, ТИП X	ШИЛЬДИК
SQ025 - SQ032	□48	080X/0001	

СЕРИЯ	ГАБАРИТЫ ПЕРЕДНЕЙ ПЛАСТИНЫ	КОД БЛОКИРОВКА ДВЕРИ, ТИП B ►	ШИЛЬДИК
SQ025 - SQ032	□48	070/0001	

- Желтый шильдик.
- Красная рукоятка.
- С запиранием (макс. 1 замок).

СЕРИЯ	ГАБАРИТЫ ПЕРЕДНЕЙ ПЛАСТИНЫ	КОД КРЕПЛЕНИЕ НА ПАНЕЛЬ, ТИП X	ШИЛЬДИК
SQ025 - SQ032	□48	088X/0001 ◆	

СЕРИЯ	ГАБАРИТЫ ПЕРЕДНЕЙ ПЛАСТИНЫ	КОД БЛОКИРОВКА ДВЕРИ, ТИП B ►	ШИЛЬДИК
SQ025 - SQ032	□48	069/0001 ◆	

- Желтый шильдик.
- Красная рукоятка.
- С запиранием (до 3 замков).

СЕРИЯ	ГАБАРИТЫ ПЕРЕДНЕЙ ПЛАСТИНЫ	КОД КРЕПЛЕНИЕ НА ПАНЕЛЬ, ТИП X	ШИЛЬДИК
SQ025 - SQ032	□67	090X/0001 ◆	

СЕРИЯ	ГАБАРИТЫ ПЕРЕДНЕЙ ПЛАСТИНЫ	КОД БЛОКИРОВКА ДВЕРИ, ТИП B ►	ШИЛЬДИК
SQ025 - SQ032	□67	064/0001 ◆	

► В рукоятку БЛОКИРОВКИ ДВЕРИ, ТИП B, входит вал □ 5 L85.

РУКОЯТКИ Ø22 I КРЕПЛЕНИЕ НА ПАНЕЛЬ, ТИП X I ЦЕНТРАЛЬНОЕ КРЕПЛЕНИЕ

РУКОЯТКИ Ø22 I БЛОКИРОВКА ДВЕРИ, ТИП B I ЦЕНТРАЛЬНОЕ КРЕПЛЕНИЕ

СЕРИЯ SQ040 - SQ063 I EN 60529 - IP65 - UL50 Тип 1 - 4 - 4x -12 (◆) Класс защиты NEMA 4x.

- Серый шильдик.
- Черная рукоятка.
- С запиранием (до 3 замков).

СЕРИЯ	ГАБАРИТЫ ПЕРЕДНЕЙ ПЛАСТИНЫ	КОД КРЕПЛЕНИЕ НА ПАНЕЛЬ, ТИП X	ШИЛЬДИК
SQ040 - SQ063	□67	089X/0001 ◆	1 0

СЕРИЯ	ГАБАРИТЫ ПЕРЕДНЕЙ ПЛАСТИНЫ	КОД БЛОКИРОВКА ДВЕРИ, ТИП B ►	ШИЛЬДИК
SQ040 - SQ063	□67	065/0001 ◆	1 0

- Желтый шильдик.
- Красная рукоятка.
- С запиранием (до 3 замков).

СЕРИЯ	ГАБАРИТЫ ПЕРЕДНЕЙ ПЛАСТИНЫ	КОД КРЕПЛЕНИЕ НА ПАНЕЛЬ, ТИП X	ШИЛЬДИК
SQ040 - SQ063	□67	090X/0001 ◆	1 0

СЕРИЯ	ГАБАРИТЫ ПЕРЕДНЕЙ ПЛАСТИНЫ	КОД БЛОКИРОВКА ДВЕРИ, ТИП B ►	ШИЛЬДИК
SQ040 - SQ063	□67	066/0001 ◆	1 0

► В рукоятку БЛОКИРОВКИ ДВЕРИ, ТИП B, входит вал □ 6 L85.

КОМПЛЕКТНЫЕ УСТРОЙСТВА В ПЛАСТМАССОВОМ КОРПУСЕ

Серия SQ I ПЛАСТМАССОВЫЙ КОРПУС I Термостойкий

C01

IP65 ⧈

- Открытие крышки в положении "0".
- Рассчитана на 8 кабельных втулок Pg 16, из них 2 в основании.
- Габариты: 120x100x85 мм.
- Черная коробка - Серая крышка - Черная рукоятка.

СЕРИЯ	AC-21A	AC-23A	КОД
	АМП. 690В	АМП. 400В	3 ПОЛЮСА
SQ025	32	25	SQ025003BC01
SQ032	40	32	SQ032003BC01

3 ПОЛЮСА

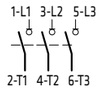

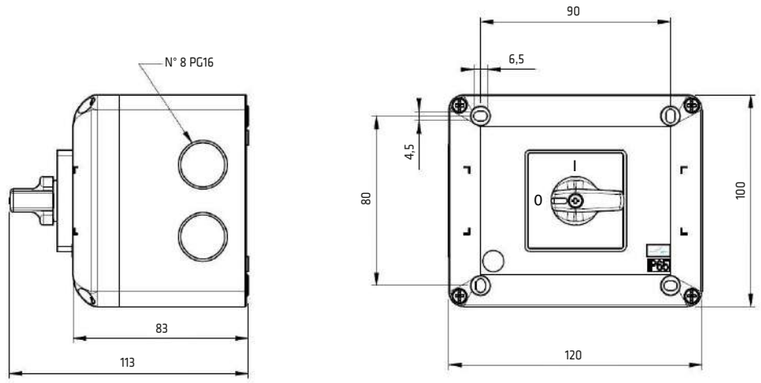

E01

IP65 ⧈

- Открытие крышки в положении "0".
- Рассчитана на 4 кабельные втулки M25/ M32 + 2 закрытых отверстия в основании ø22,5 мм.
- Габариты: 130x180x106 мм.
- Черная коробка - Серая крышка - Черная рукоятка.

СЕРИЯ	AC-21A	AC-23A	КОД	
	АМП. 690В	АМП. 400В	3 ПОЛЮСА	6 ПОЛЮСОВ
SQ025	32	25	-	SQ025006BE01
SQ032	40	32	-	SQ032006BE01
SQ040	63	50	SQ040003BE01	-
SQ063	80	75	SQ063003BE01	-

3 ПОЛЮСА

6 ПОЛЮСОВ

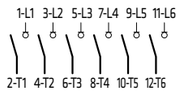

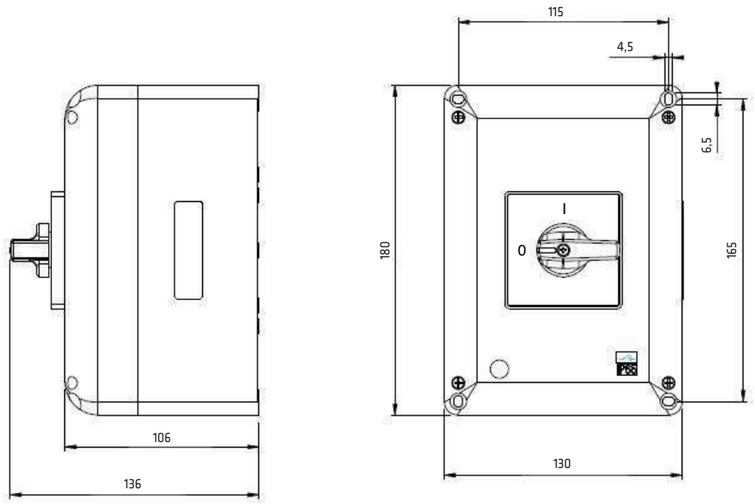

C09

IP65 ⧈

- Открытие крышки в положении "0".
- Рассчитана на 8 кабельных втулок Pg 16, из них 2 в основании.
- С запиранием в положении "0 - OFF" (до 3 замков).
- Габариты: 120x100x85 мм.
- Черная коробка - Серая крышка - Черная рукоятка.

СЕРИЯ	AC-21A	AC-23A	КОД
	АМП. 690В	АМП. 400В	3 ПОЛЮСА
SQ025	32	25	SQ025003BC09
SQ032	40	32	SQ032003BC09

3 ПОЛЮСА

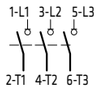

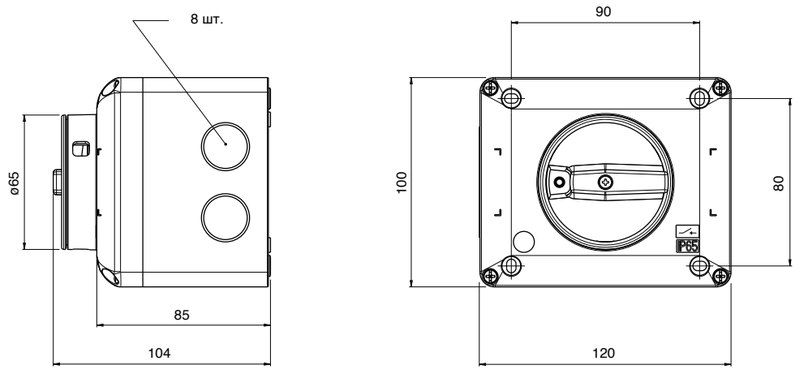

C10

IP65

- Открытие крышки в положении "0".
- Рассчитана на 8 кабельные втулки Pg 16, из них 2 в основании.
- С запиранием в положении "0 - OFF" (до 3 замков).
- Габариты: 120x100x85 мм.
- Черная коробка - Серая крышка - Красная рукоятка.

СЕРИЯ	AC-21A	AC-23A	КОД
	АМП. 690В	АМП. 400В	3 ПОЛЮСА
SQ025	32	25	SQ025003BC10
SQ032	40	32	SQ032003BC10

3 ПОЛЮСА

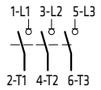

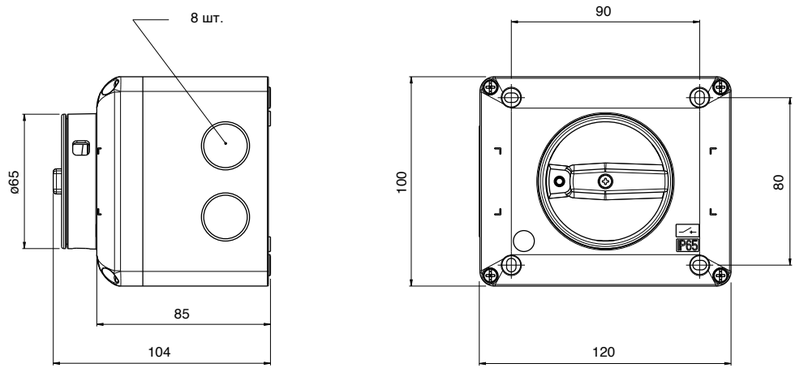

E09

IP65

- Открытие крышки в положении "0".
- Рассчитана на 4 кабельные втулки M25/ M32 + 2 закрытых отверстия в основании ø22,5 мм.
- С запиранием в положении "0 - OFF" (до 3 замков).
- Габариты: 130x180x106 мм.
- Черная коробка - Серая крышка - Черная рукоятка.

СЕРИЯ	AC-21A	AC-23A	КОД	
	АМП. 690В	АМП. 400В	3 ПОЛЮСА	6 ПОЛЮСОВ
SQ025	32	25	-	SQ025006BE09
SQ032	40	32	-	SQ032006BE09
SQ040	63	50	SQ040003BE09	-
SQ063	80	75	SQ063003BE09	-

3 ПОЛЮСА

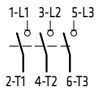

6 ПОЛЮСОВ

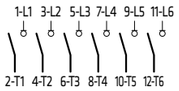

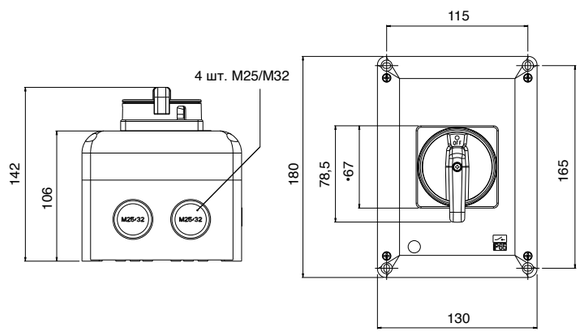

SQ025006BE09
SQ032006BE09

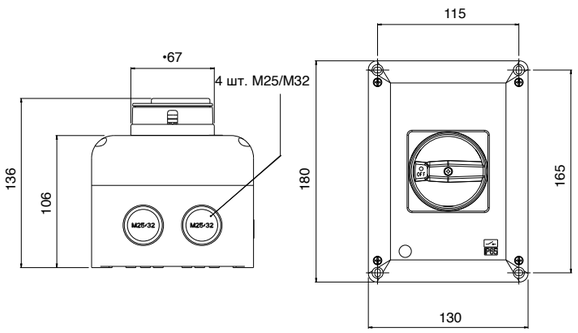

SQ040003BE09
SQ063003BE09

E10

IP65

- Открытие крышки в положении "0".
- Рассчитана на 4 кабельные втулки M25/ M32 + 2 закрытых отверстия в основании ø22,5 мм.
- С запиранием в положении "0 - OFF" (до 3 замков).
- Габариты: 130x180x106 мм.
- Черная коробка - Серая крышка - Красная рукоятка.

СЕРИЯ	AC-21A	AC-23A	КОД	
	АМП. 690В	АМП. 400В	3 ПОЛЮСА	6 ПОЛЮСОВ
SQ025	32	25	-	SQ025006BE10
SQ032	40	32	-	SQ032006BE10
SQ040	63	50	SQ040003BE10	-
SQ063	80	75	SQ063003BE10	-

3 ПОЛЮСА

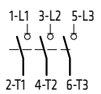

6 ПОЛЮСОВ

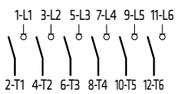

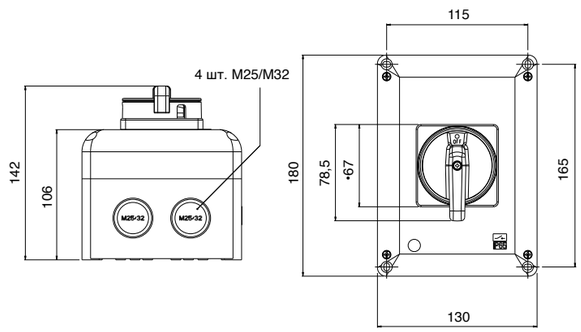

SQ025006BE10
SQ032006BE10

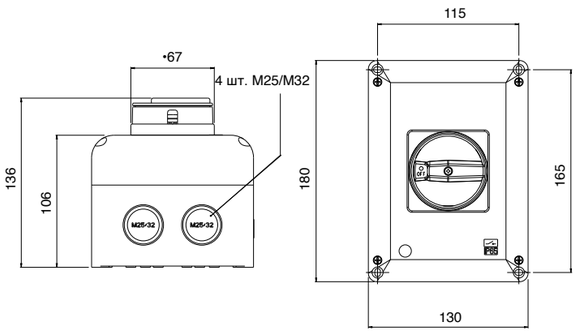

SQ040003BE10
SQ063003BE10

C41

IP65

- Открытие крышки в положении "0".
- Две кабельные втулки M32 и две M40.
- С запиранием в положении "0 - OFF" (до 3 замков).
- Габариты: 140x230x114 мм.
- Черная коробка - Серая крышка - Красная рукоятка.
- Сертификат UL.

СЕРИЯ	AC-21A	AC-23A	КОД
	АМП. 690В	АМП. 400В	3 ПОЛЮСА
SQ063	80	75	SQ063003BC41

3 ПОЛЮСА

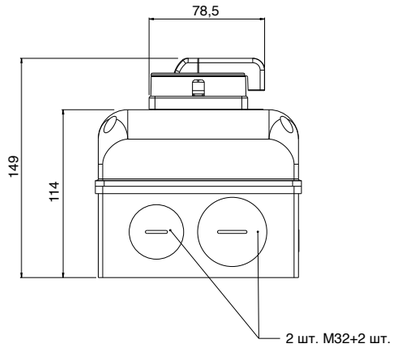

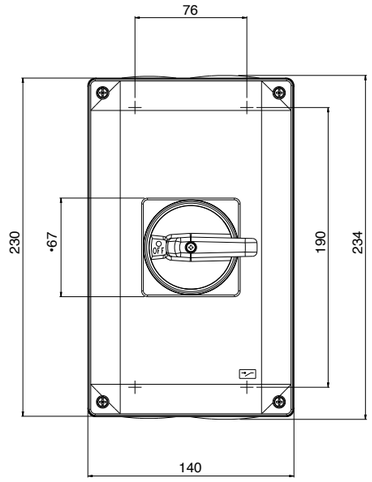

C42

IP65

- Открытие крышки в положении "0".
- Две кабельные втулки M32 и две M40.
- С запиранием в положении "0 - OFF" (до 3 замков).
- Габариты: 140x230x114 мм.
- Черная коробка - Серая крышка - Черная рукоятка.
- Сертификат UL.

СЕРИЯ	AC-21A	AC-23A	КОД
	АМП. 690В	АМП. 400В	3 ПОЛЮСА
SQ063	80	75	SQ063003BC42

3 ПОЛЮСА

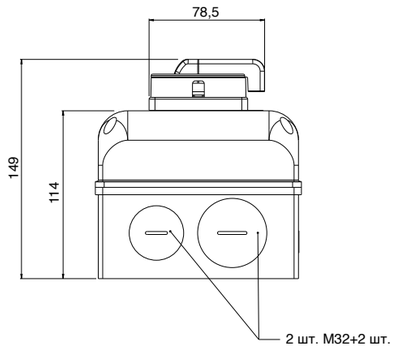

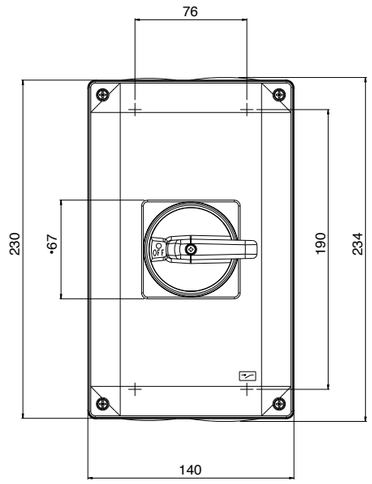

A09

IP65

- Открытие крышки в положении "0".
- Две кабельные втулки M20 и две M25.
- С запиранием в положении "0 - OFF" (до 3 замков).
- Габариты: 105x140x85 мм.
- Черная коробка - Серая крышка - Черная рукоятка.

СЕРИЯ	AC-21A	AC-23A	КОД
	АМП. 690В	АМП. 400В	3 ПОЛЮСА
SQ025	32	25	SQ025003DA09
SQ032	40	32	SQ032003DA09

3 ПОЛЮСА

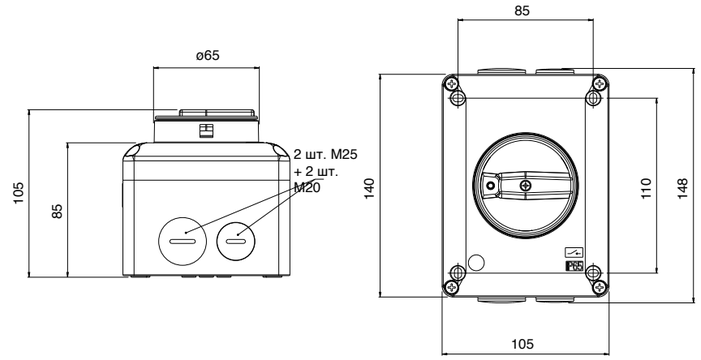

A10

IP65

- Открытие крышки в положении "0".
- Две кабельные втулки M20 и две M25.
- С запиранием в положении "0 - OFF" (до 3 замков).
- Габариты: 105x140x85 мм.
- Черная коробка - Серая крышка - Красная рукоятка.

СЕРИЯ	AC-21A	AC-23A	КОД
	АМП. 690В	АМП. 400В	3 ПОЛЮСА
SQ025	32	25	SQ025003DA10
SQ032	40	32	SQ032003DA10

3 ПОЛЮСА

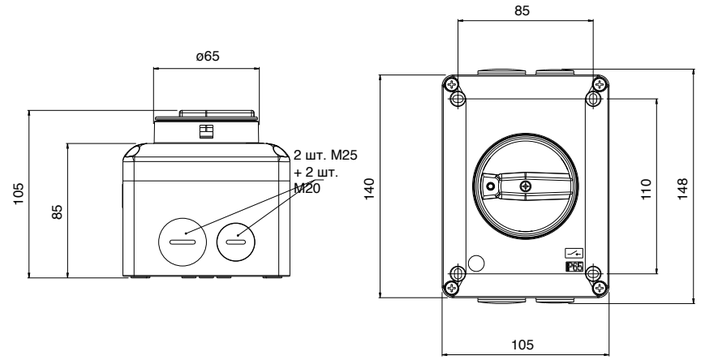

AB9

IP65

- Открытие крышки в положении "0".
- Две кабельные втулки M40.
- С запиранием в положении "0 - OFF" (до 3 замков).
- Габариты: 150x200x110 мм.
- Черная коробка - Серая крышка - Черная рукоятка.

СЕРИЯ	AC-21A	AC-23A	КОД
	АМП. 690В	АМП. 400В	3 ПОЛЮСА
SQ040	63	50	SQ040003BAB9
SQ063	80	75	SQ063003BAB9

3 ПОЛЮСА

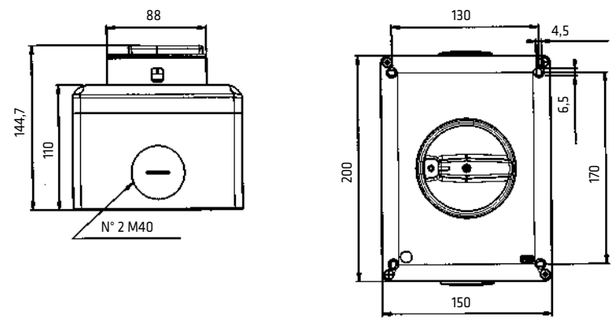

AB0

IP65

- Открытие крышки в положении "0".
- Две кабельные втулки M20 и две M25.
- С запиранием в положении "0 - OFF" (до 3 замков).
- Габариты: 150x200x110 мм.
- Черная коробка - Серая крышка - Красная рукоятка.

СЕРИЯ	AC-21A	AC-23A	КОД
	АМП. 690В	АМП. 400В	3 ПОЛЮСА
SQ040	63	50	SQ040003BAB0
SQ063	80	75	SQ063003BAB0

3 ПОЛЮСА

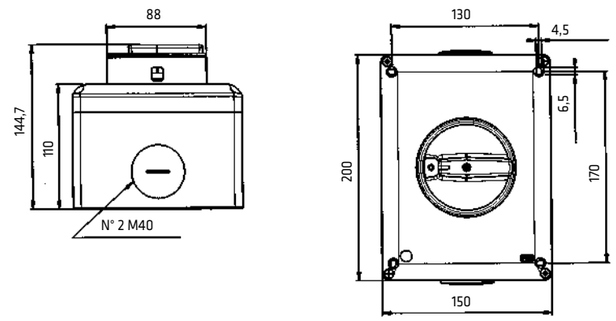

КОРПУСА I Серия SQ

ПЛАСТМАССОВЫЕ КОРПУСА

BF3/FNG0

IP65

- Для контактных блоков с креплением на панель, тип R.
- Рассчитана на 8 кабельных втулок Pg 16 M20.
- Габариты: 120x100x85 мм.
- Черная коробка - Серая крышка.

СЕРИЯ	ИСПОЛНЕНИЕ	КОД
	МАКС.ЧИСЛО ПОЛЮСОВ	
SQ025 SQ032	4	BF3/FNG0

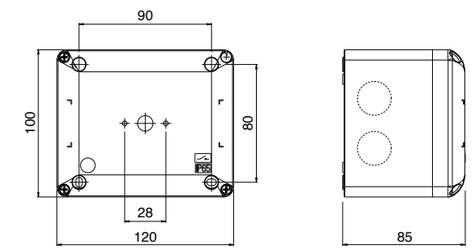

BF4/DNG0

IP65

- Для контактных блоков с креплением на заднюю стенку, тип B.
- Рассчитана на 4 кабельные втулки M25/M32.
- Габариты: 130x180x106 мм.
- Черная коробка - Серая крышка.

СЕРИЯ	ИСПОЛНЕНИЕ	КОД
	МАКС.ЧИСЛО ПОЛЮСОВ	
SQ025 SQ032	6	BF4/DNG0
SQ040 SQ063	4	

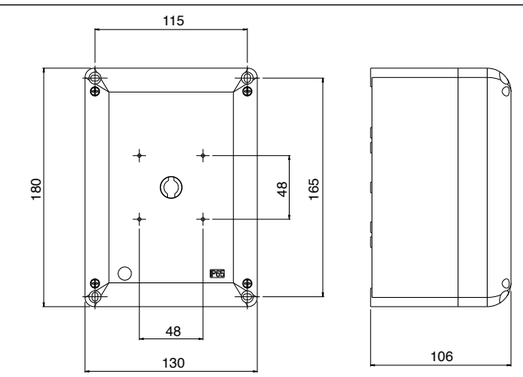

МЕТАЛЛИЧЕСКИЕ КОРПУСА

BNA/0NGA

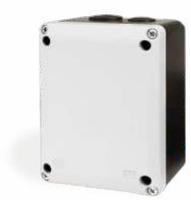

IP65

- Для контактных блоков с креплением на заднюю стенку и на панель, тип B и R.
- С двумя кабельными втулками-заглушками M20 и две M25.
- Габариты: 105x140x85 мм.
- Черная коробка - Серая крышка.

СЕРИЯ	ИСПОЛНЕНИЕ	КОД
	МАКС.ЧИСЛО ПОЛЮСОВ	
SQ025 SQ032	4	BNA/ONGA
SQ040 SQ063	3	

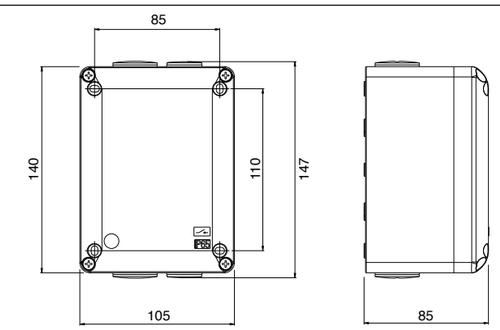

BNA/ENGA

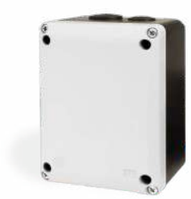

IP65

- Контактные блоки с креплением на заднюю стенку и на панель, тип B и R.
- Две кабельные втулки M40.
- Габариты: 150x200x110 мм.
- Черная коробка - Серая крышка.

СЕРИЯ	ИСПОЛНЕНИЕ	КОД
	МАКС.ЧИСЛО ПОЛЮСОВ	
SQ040 SQ063	4	BNA/ENGA

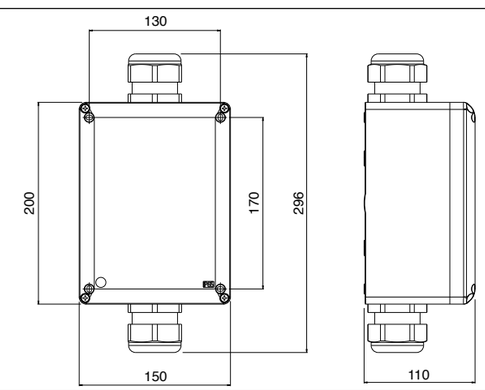

КРЕПЛЕНИЕ НА ПАНЕЛЬ

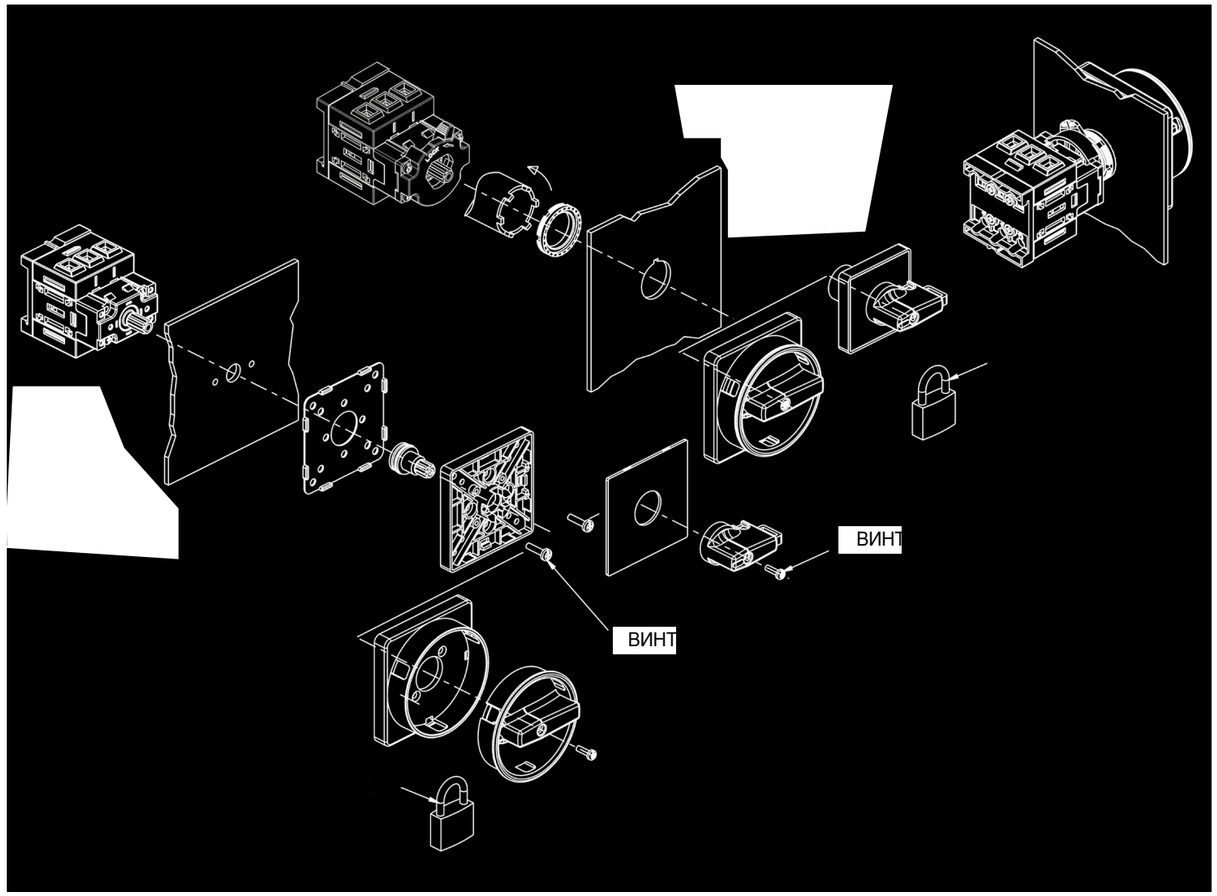

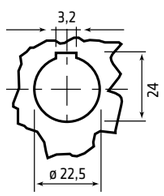

Панель

Центральное крепление ø22,5 мм

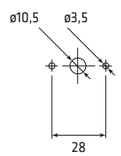

Панель

Винтовое крепление Серия SQ025-SQ032 2-3 полюса

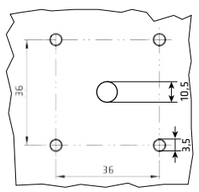

Панель

Винтовое крепление Серия SQ025-SQ032 6 полюсов

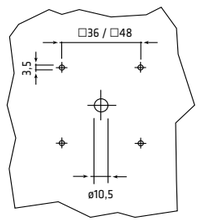

Панель

Винтовое крепление Серия SQ040 - SQ063 2-3 полюса

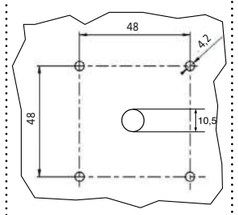

Панель

Винтовое крепление Серия SQ040 - SQ063 6 полюсов

КРЕПЛЕНИЕ НА ЗАДНЮЮ СТЕНКУ

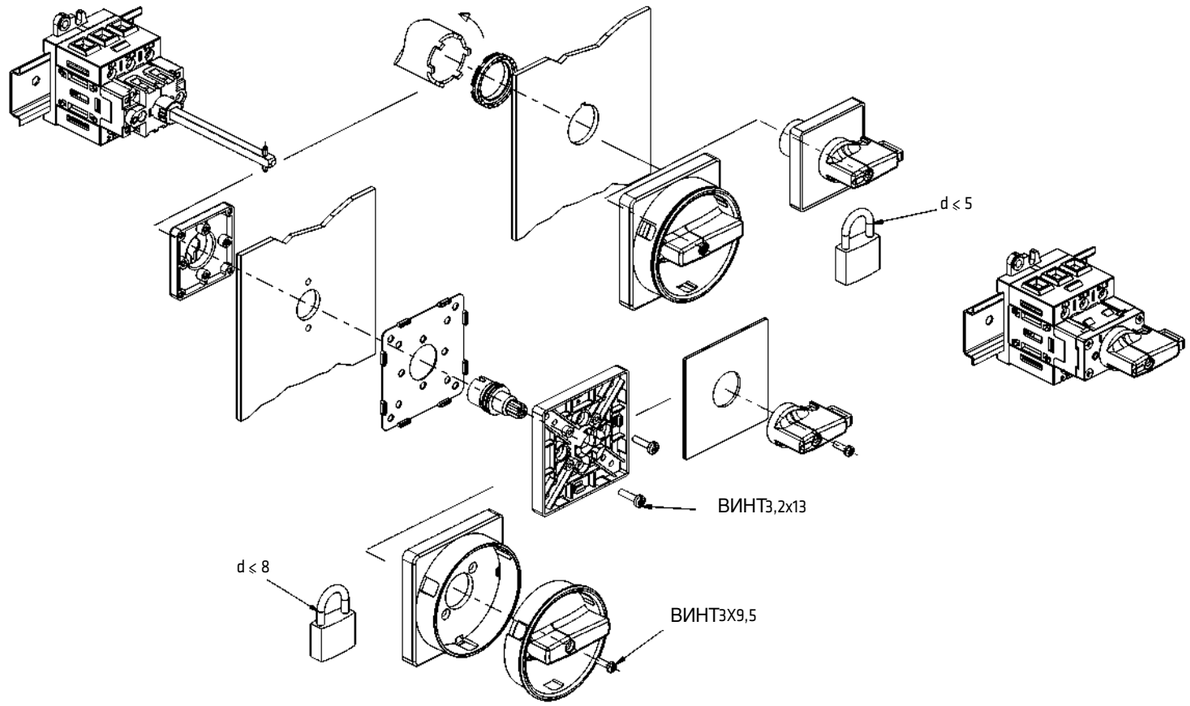

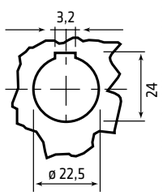

Панель

Центральное крепление ø22,5 мм

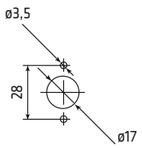

Панель

Винтовое крепление Серия SQ025-SQ032 Серия SQ040 - SQ063

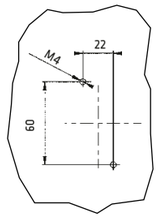

Задняя стенка

Винтовое крепление Серия SQ025-SQ032 2-3 полюса

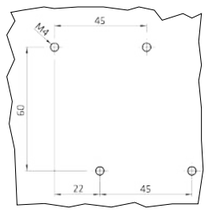

Задняя стенка

Винтовое крепление Серия SQ025-SQ032 6 полюсов

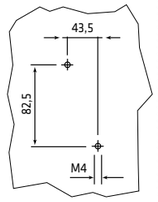

Задняя стенка

Винтовое крепление Серия SQ040 - SQ063 2-3 полюса

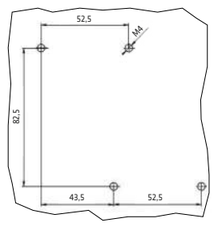

Задняя стенка

Винтовое крепление Серия SQ040 - SQ063 6 полюсов

GIOVENZANA
INTERNATIONAL B.V.

ПРЕРЫВАТЕЛИ И ВЫКЛЮЧАТЕЛИ НАГРУЗКИ REGOLUS
СЕРИЯ SQN

ИСПОЛНЕНИЯ И ОБЩИЕ ХАРАКТЕРИСТИКИ

ВЫКЛЮЧАТЕЛИ НАГРУЗКИ REGOLUS

Выключатели нагрузки серии Regolus изготовляются по самым строгим европейским и международным стандартам (IEC/EN 60947-3, UL508) и удовлетворяют всем требованиям безопасности.

ЛИНИЯ ПРОДУКЦИИ SQN

Выключатели нагрузки SQN от 125 до 160А, 3-полюсные, можно оснащать дополнительными полюсами, дополнительными контактами и защитными кожухами с классом защиты IP20.

ХАРАКТЕРИСТИКИ

- Номинальный ток от 125 до 160А.
- Модульная серия с 3 полюсами (AC/DC).
- Дополнительный полюс (4-й) и дополнительный контакт.
- Механизм с двумя стабильными положениями ON-OFF.
- Рукоятка с запиранием (в положении OFF).
- Ручное управление с приводом независимого действия (в соответствии с EN 60947-3).
- Шесть отверстий для оптимизации отвода тепла.
- Подготовлено для монтажа на рейку DIN и на монтажную панель.

ПРЕДЛАГАЕМЫЕ ИСПОЛНЕНИЯ

- Выключатели нагрузки 6-полюсные и линейные переключатели 3-полюсные.
- Винтовое крепление на панель.
- Крепление на заднюю стенку.
- Блокировка двери.
- Привод прямого действия.

ДИРЕКТИВЫ

IEC/EN 60947-3, UL508.

СЕРИЯ			SQN125 - SQN160
Группа материала		EN 60947-1	II
Класс загрязнения		EN 60947-1	3
Огнестойкость		UL94	VO (части под напряжением)
Температура окружающей		°C	Рабочая: -25 +55
среды		°C	При хранении: -30 +70
Климатостойкость		МЭК 68, Часть 2-3	Постоянно жаркий влажный климат
		МЭК 68, Часть 2-30	Периодич. жаркий влажный климат
Соединения	Калибр клеммы	EN60947-1	A11
	Винтовой зажим		M8
	Момент затяжки	EN60947-1	6 Нм
		UL508	53 lb. in. (6 Нм)
Сечение	Гибкий проводник (1 шт.) мин./макс.	мм²	6 - 25
проводников		AWG	10 - 2
	Жесткий усилен. проводник (1 шт.)	мм²	10 - 35
	мин./макс.	AWG	10 - 2
Контакты			Медленное срабатывание с двойным размыканием
Углы поворота рукоятки			90°
Механическая износостойкость			
120 циклов в час		число циклов	100.000
Максимальная	До 2000 м	Дерейтинг	Стандартный
высота	Выше 2000 м	Сниж. напряжения (В)	< 1% каждые 100 м
		Сниж. мощности (А)	< 1% каждые 1000 м

СЕРТИФИКАТЫ		SQN125	SQN160
CE	Знак CE - Европа	■	■
cULus	cUL Listed - США и Канада	●	●

ТЕХНИЧЕСКИЕ ХАРАКТЕРИСТИКИ

ХАРАКТЕРИСТИКИ EN 60947-3			SQN125	SQN160
Номинальное рабочее напряжение Ue		В	690	690
Номинальное напряжение изоляции Ui		В	800	800
Ном. импульсное выдерж. напряжение Uimp		кВ	8	8
Номинальный тепловой ток Ith		А	125	160
Номинальный тепловой ток в закрытом корпусе Ithe		А	125	160
Частота		Гц	50/60	50/60

НОМИНАЛЬНЫЙ РАБОЧИЙ ТОК Ie: переменный ток			SQN125	SQN160
AC-21A Переключение резистивной нагрузки с небольшой перегрузкой	690В	А	125	160
AC-22A Переключение смешанной	500В	А	125	160
резистивной и индуктивной нагрузки с	690В	А	125	160
небольшой перегрузкой	230В	А	-	-
AC-23A Переключение двигателей или других	400В	А	125	160
высоко индуктивных нагрузок	500В	А	100	125
3 фазы - 3 полюса	690В	А	80	100
DC-21B (Серия 4P с позитивным размыканием)	600В	А	10	10

ХАРАКТЕРИСТИКИ ТОКОВ КОРОТКОГО ЗАМЫКАНИЯ			SQN125	SQN160
Ном. кратковременный выдерживаемый ток в течение 1 сек. Icw		А	3000	3000
Ном. включающая способность на кор. замык. Icm		А	4500	4500
Условный ток короткого замыкания		kA	10 I 10	10 I 10
Плавкие предохранители класса gG	500В	А	-	-
	690В	А	125	125

ХАРАКТЕРИСТИКИ UL 508			SQN125	SQN160
Общее назначение	600В перем.т.	А	125	150
Номин. нагрузка двигателей	240В перем.т.	HP	25	25
3 фазы - 3 полюса	480В перем.т.	HP	50	50
	600В перем.т.	HP	60	60

Крепление на заднюю стенку

Крепление на панель

КРЕПЛЕНИЕ НА ПАНЕЛЬ

ТИП R

- Винтовое крепление.
- Варианты рукояток см. стр. 51.

СЕРИЯ	AC-21A	AC-23A	КОД
	АМП. 690В	АМП. 400В	3 ПОЛЮСА
SQN125	125	125	SQN125003R
SQN160	160	160	SQN160003R

3 ПОЛЮСА

Габариты и крепежные отверстия

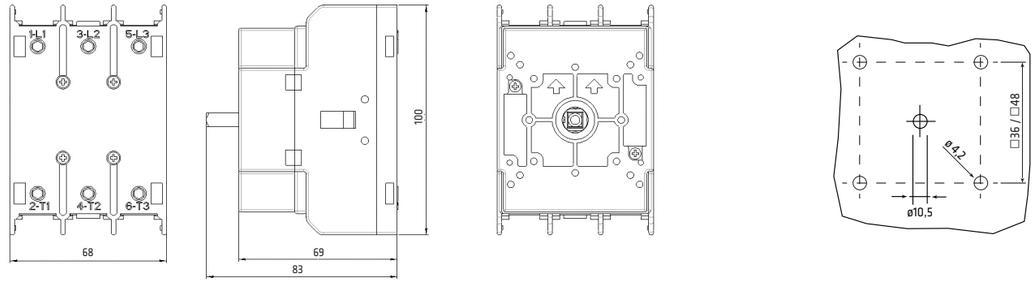

КРЕПЛЕНИЕ НА ЗАДНЮЮ СТЕНКУ

ТИП B

- Привод прямого действия и блокировка двери.
- Крепление на заднюю стенку или на рейку DIN-EN 50022-35.
- Черная рукоятка с запиранием (1 замок) в положении "0 - OFF".
- Варианты рукояток см. стр. 51.

СЕРИЯ	AC-21A	AC-23A	КОД
	АМП. 690В	АМП. 400В	3 ПОЛЮСА
SQN125	125	125	SQN125003B
SQN160	160	160	SQN160003B

3 ПОЛЮСА

Габариты и крепежные отверстия

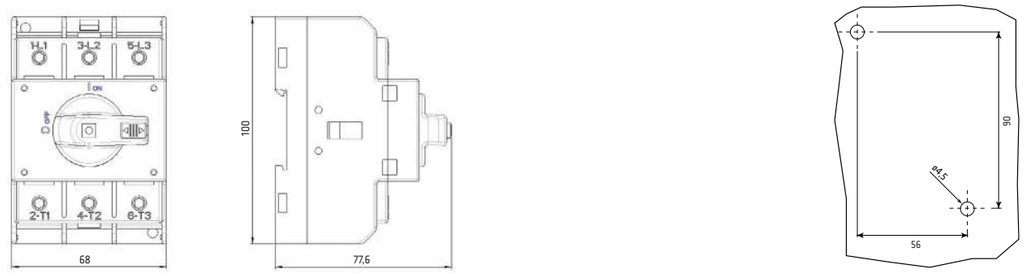

ВЫКЛЮЧАТЕЛИ НАГРУЗКИ 6-ПОЛЮСНЫЕ - ЛИНЕЙНЫЕ ПЕРЕКЛЮЧАТЕЛИ 3-ПОЛЮСНЫЕ

ТИП R

- Винтовое крепление.
- Варианты рукояток см. стр. 51.

СЕРИЯ	AC-21A	AC-23A	КОД КРЕПЛЕНИЯ НА ПАНЕЛЬ	
	АМП. 690В	АМП. 400В	6 ПОЛЮСОВ	ПЕРЕКЛ. ЛИНЕЙНЫЕ 3 ПОЛЮСА
SQ125	125	125	SQN125006R	SQN125033R
SQ160	160	160	SQN160006R	SQN160033R

90°

6 ПОЛЮСОВ

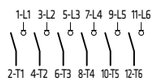

3 ПОЛЮСА

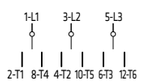

ТИП B

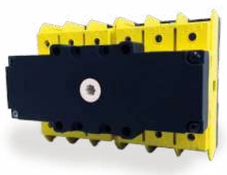

- Крепление на заднюю стенку или на рейк DIN-EN 50022-35.
- Стандартное исполнение для привода блокировки двери с валом, установленным на приводе.
- Варианты рукояток см. стр. 51.

СЕРИЯ	AC-21A	AC-23A	КОД МОНТАЖА НА ЗАДНЮЮ СТЕНКУ	
	АМП. 690В	АМП. 400В	6 ПОЛЮСОВ	ПЕРЕКЛ. ЛИНЕЙНЫЕ 3 ПОЛЮСА
SQN125	125	125	SQN125006B	SQN125033B
SQN160	160	160	SQN160006B	SQN160033B

Габариты и крепежные отверстия

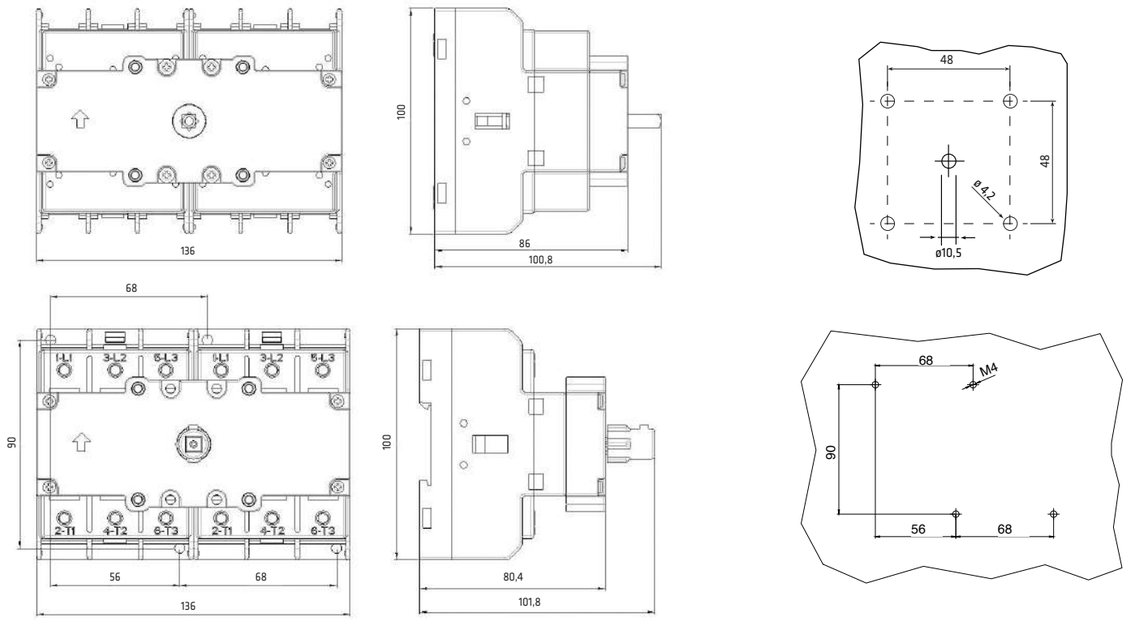

ДОПОЛНИТЕЛЬНЫЕ ПОЛЮСЫ

КРЕПЛЕНИЕ НА ПАНЕЛЬ

СЕРИЯ	ОПИСАНИЕ	КОД	СХЕМА
SQN125 SQN160	Дополнительный полюс НР	SQN125AFPR	7 — 8
		SQN160AFPR	
	Четвертый полюс (опереж. замыкание)	SQN125ANIR	N — N
		SQN160ANIR	
	Нейтральный полюс	SQN125ANPR	N — N
		SQN160ANPR	
	Полюс заземления	SQN125APER	PE — PE
		SQN160APER	

КРЕПЛЕНИЕ НА ЗАДНЮЮ СТЕНКУ

СЕРИЯ	ОПИСАНИЕ	КОД	СХЕМА
SQN125 SQN160	Дополнительный полюс НР	SQN125AFPB	7 — 8
		SQN160AFPB	
	Четвертый полюс (опереж. замыкание)	SQN125ANIB	N — N
		SQN160ANIB	
	Нейтральный полюс	SQN125ANPB	N — N
		SQN160ANPB	
	Полюс заземления	SQN125APEB	PE — PE
		SQN160APEB	

ДОПОЛНИТЕЛЬНЫЕ КОНТАКТЫ

КРЕПЛЕНИЕ НА ПАНЕЛЬ

СЕРИЯ	ОПИСАНИЕ	КОД	СХЕМА
SQN125 SQN160	ДОП. 1НЗ	SQ010AS5R	1НЗ 1 — 2
	ДОП. 1НР	SQ010AS6R	1НР 3 — 4

КРЕПЛЕНИЕ НА ЗАДНЮЮ СТЕНКУ

СЕРИЯ	ОПИСАНИЕ	КОД	СХЕМА
SQN125 SQN160	ДОП. 1НЗ	SQ010AS5B	1НЗ 1 — 2
	ДОП. 1НР	SQ010AS6B	1НР 3 — 4

КОЖУХ КЛЕММ И УДЛИНИТЕЛЬ ВАЛА

КРЕПЛ. КРЕПЛЕНИЕ НА ПАНЕЛЬ И ЗАДНЮЮ СТЕНКУ

3 ПОЛЮСА	1 ПОЛЮС
20900064	20900065

КРЕПЛЕНИЕ НА ЗАДНЮЮ СТЕНКУ

УДЛИНИТЕЛЬ ВАЛА · 6 ДЛЯ БЛОКИРОВКИ ДВЕРИ	
L 185 мм	20900010
L 300 мм	20900011

СЕРИЯ SQN125 - SQN160 I EN 60529 - IP65 - UL50 ТИП 1 - 4 - 4x -12 (◆) Класс защиты NEMA 4x.

РУКОЯТКИ

- Серый шильдик.
- Черная рукоятка.
- С запиранием (до 3 замков).

СЕРИЯ	ГАБАРИТЫ ПЕРЕДНЕЙ	КОД КРЕПЛ. НА ПАНЕЛЬ	КОД БЛОКИРОВКА ДВЕРИ ▸	ШИЛЬДИК
SQN125 - SQN160	ø78	309/0001	311/0001	1 / 0
		309/0008	311/0008	0 / 1 / 2

- Желтый шильдик.
- Красная рукоятка.
- С запиранием (до 3 замков).

СЕРИЯ	ГАБАРИТЫ ПЕРЕДНЕЙ	КОД КРЕПЛ. НА ПАНЕЛЬ	КОД БЛОКИРОВКА ДВЕРИ ▸	ШИЛЬДИК
SQN125 - SQN160	ø78	310/0001	312/0001	1 / 0
		310/0008	312/0008	0 / 1 / 2

- Серый шильдик.
- Черная рукоятка.
- С запиранием (до 3 замков).

СЕРИЯ	ГАБАРИТЫ ПЕРЕДНЕЙ	КОД КРЕПЛ. НА ПАНЕЛЬ	КОД БЛОКИРОВКА ДВЕРИ ▸	ШИЛЬДИК
SQN125 - SQN160	□67	319/0001 ◆	321/0001	1 / 0
		319/0008 ◆	321/0008	0 / 1 / 2

- Желтый шильдик.
- Красная рукоятка.
- С запиранием (до 3 замков).

СЕРИЯ	ГАБАРИТЫ ПЕРЕДНЕЙ	КОД КРЕПЛ. НА ПАНЕЛЬ	КОД БЛОКИРОВКА ДВЕРИ ▸	ШИЛЬДИК
SQN125 - SQN160	□67	320/0001 ◆	322/0001	1 / 0
		320/0008 ◆	322/0008	0 / 1 / 2

▶ Для SQN125 - SQN160 > В рукоятку БЛОКИРОВКИ ДВЕРИ, ТИП В, входит вал □ 6 L85.

КОМПЛЕКТНЫЕ УСТРОЙСТВА В ПЛАСТМАССОВОМ КОРПУСЕ

Серия SQ I ПЛАСТМАССОВЫЙ КОРПУС I Термостойкий

TF8

IP65

- Открытие крышки в положении "0".
- С запиранием в положении "0-OFF" (до 3 замков).
- Габариты: 310x230x115мм.
- Коробка и крышка серого цвета. Цвет рукоятки: желтый/красный.

СЕРИЯ	AC-21A	AC-23A	КОД
	АМП. 690В	АМП. 400В	3 ПОЛЮСА
SQN125	125	125	SQN125003BTF8
SQN160	160	160	SQN160003BTF8

3 ПОЛЮСА

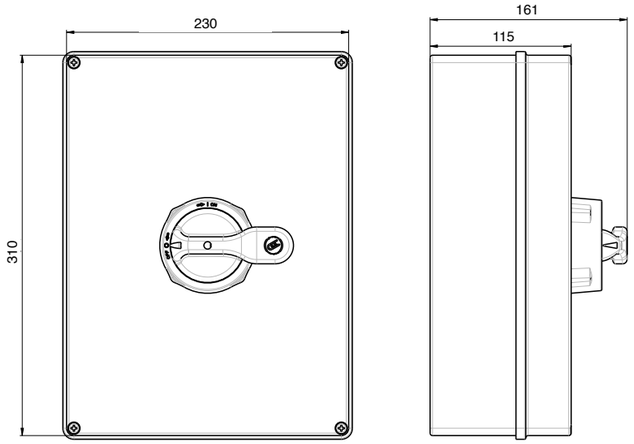

TF4

IP65

- Открытие крышки в положении "0".
- С запиранием в положении "0-OFF" (до 3 замков).
- Габариты: 376x300x125м.
- Коробка и крышка серого цвета. Цвет рукоятки: желтый/красный.

СЕРИЯ	AC-21A	AC-23A	КОД
	АМП. 690В	АМП. 400В	6 ПОЛЮСОВ
SQN125	125	125	SQN125006BTF4
SQN160	160	160	SQN160006BTF4

6 ПОЛЮСОВ

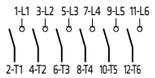

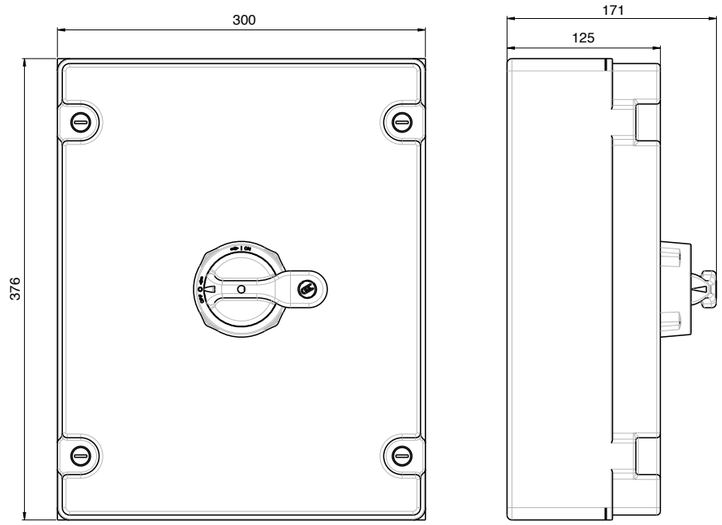

► ПО ЗАКАЗУ ПОСТАВЛЯЮТСЯ КОРПУСА ИЗ МАТЕРИАЛА С МЕТАЛЛИЧЕСКИМИ СВОЙСТВАМИ И НЕРЖАВЕЮЩЕЙ СТАЛИ.

КРЕПЛЕНИЕ НА ПАНЕЛЬ

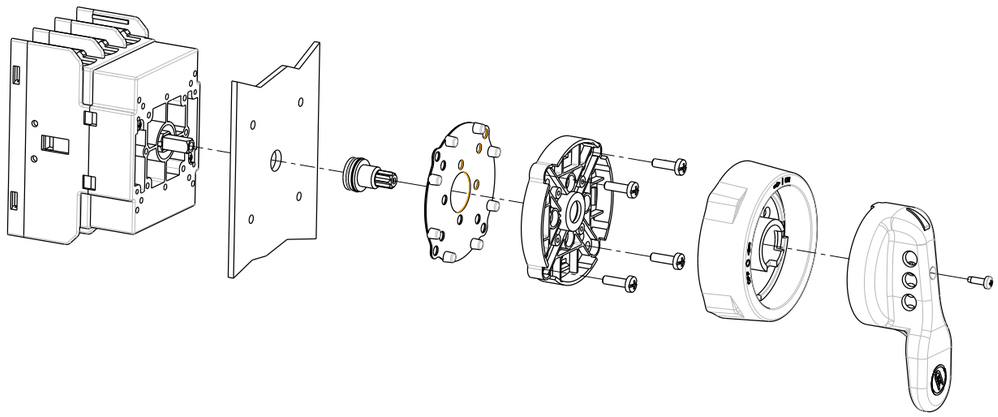

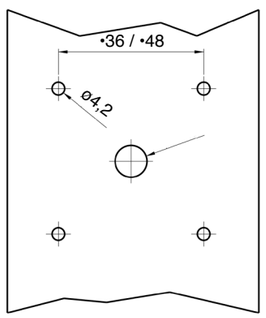

Панель

Винтовое крепление
3-6 полюсов

КРЕПЛЕНИЕ НА ЗАДНЮЮ СТЕНКУ

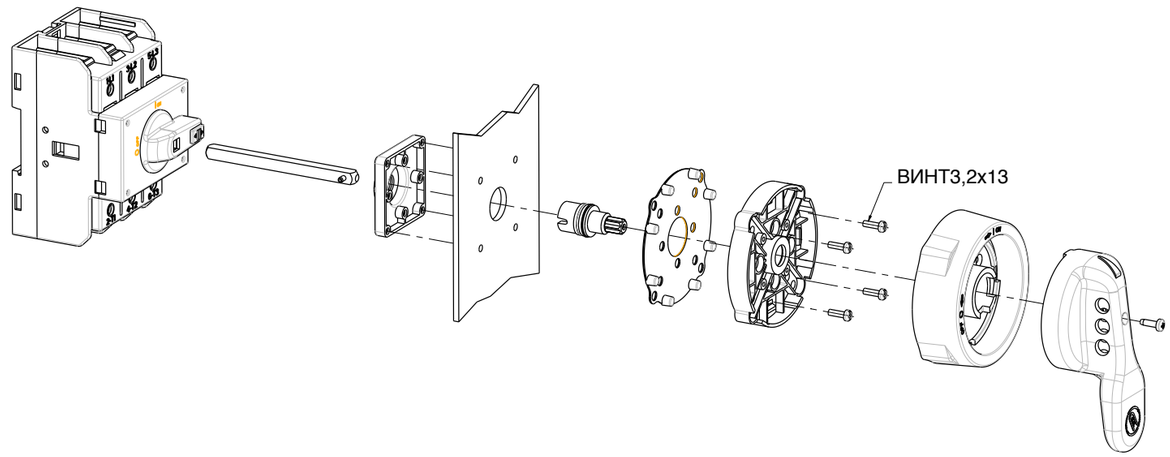

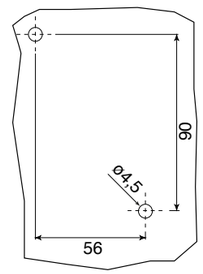

Задняя стенка

Винтовое крепление
3 полюса

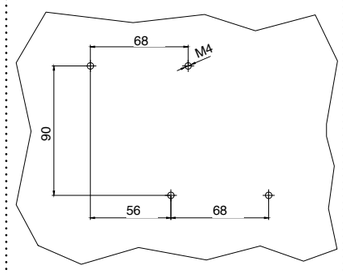

Задняя стенка

Винтовое крепление
6 полюсов

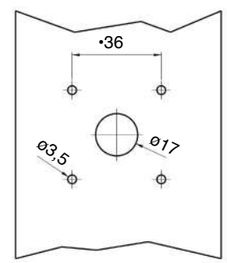

Панель

Винтовое крепление
3-6 полюсов

GIOVENZANA
INTERNATIONAL B.V.

ПРЕРЫВАТЕЛИ И ВЫКЛЮЧАТЕЛИ НАГРУЗКИ REGOLUS
СЕРИЯ SE

ИСПОЛНЕНИЯ И ОБЩИЕ ХАРАКТЕРИСТИКИ

ВЫКЛЮЧАТЕЛИ НАГРУЗКИ REGOLUS

Выключатели нагрузки серии Regolus изготовляются по самым строгим европейским и международным стандартам (IEC/EN 60947-3, UL508) и удовлетворяют всем требованиям безопасности.
Богатый производственный опыт вместе с использованием лучших материалов, знаний, технологического оборудования и современных средств проектирования позволяет компании изготовлять широкий спектр изделий высокого качества, превративших бренд Giovenzana в синоним надежности, безопасности и долговечности.

ЛИНИЯ ПРОДУКЦИИ SE

Моноблочные выключатели нагрузки семейства SE с 2 - 4 полюсами, от 32 до 100А, можно оснащать клеммами с классом защиты IP20 и дополнительными контактами (только SE16 и SE32).

ПРЕДЛАГАЕМЫЕ ИСПОЛНЕНИЯ

- Винтовое крепление.
- Крепление на панель.
- Ø22,5мм (только SE16 - SE32).
- Крепление на заднюю стенку.
- Блокировка двери.

ДИРЕКТИВЫ

- IEC/EN 60947-3, UL508.
- IEC/EN 60947-5-1, UL508 (дополнительные контакты).

СЕРИЯ			SE16 - SE32	SE63 - SE80 SE100	КОНТАКТЫ ДОПОЛНИТЕЛЬНЫЕ
Степень защиты	приводы	EN 60529 (UL50 ◆) NEMA 4X	IP65 (Тип 1 - 4 - 4X)	IP65 (Тип 1 - 4 - 4X)	-
	клеммы	EN 60529	IP20	IP20	IP20
Группа материала		EN 60947-1	II	II	II
Класс загрязнения		EN 60947-1	3	3	3
Огнестойкость		UL94	VO (части под напряж.)	VO (части под напряж.)	VO (части под напряж.)
Температура окружающей среды		°C	Рабочая: -25 +55	Рабочая: -25 +55	Рабочая: -25 +55
		°C	При хранении: -30 +70	При хранении: -30 +70	При хранении: -30 +70
Климатостойкость		МЭК 68, Часть 2-3	Пост. жаркий влажный	Пост. жаркий влажный	Пост. жаркий влажный
		МЭК 68, Часть 2-30	Период. жаркий влажный	Период. жаркий влажный	Период. жаркий влажный
Соединения	Калибр клеммы	EN60947-1	A6	A8	A2
	Винтовой зажим		M4	M5	M3,5
	Момент затяжки	EN60947-1	1,2 Нм	3 Нм	0,8 Нм
		UL508	7 lb. in. (0,8 Нм)	32,0 lb. in. (3,6 Нм)	12 lb. in.
Сечение проводников	Гибкий проводник (1 шт.) мин./макс.	мм²	1,5 - 10	6 - 25	1 - 2,5
		AWG	16 - 8	10 - 2	18 - 12
	Жесткий усилен.проводник (1 шт.)	мм²	1,5 - 10	10 - 35	1 - 2,5
	мин./макс.	AWG	16 - 8	10 - 2	18 - 12
Контакты			Медленное срабатывание с двойным размыканием	Медленное срабатывание с двойным размыканием	Медленное срабатывание с двойным размыканием Положит. размыкание НЗ•
Углы поворота рукоятки			90°	90°	-
Механическая износостойкость 120 циклов в час		число циклов	100.000	100.000	1.500.000
Максимальная высота	До 2000 м	Дерейтинг	Стандартный	Стандартный	-
	Выше 2000 м	Сниж. напряжения (В)	< 1% каждые 100 м	< 1% каждые 100 м	-
		Сниж. мощности (А)	< 1% каждые 1000 м	< 1% каждые 1000 м	-

СЕРТИФИКАТЫ	SE 16	SE 32	SE 63	SE 80	SE 100	КОНТАКТЫ ДОПОЛНИТЕЛЬНЫЕ
Знак CE - Европа	■	■	■	■	■	■
cUL Listed - США и Канада	●	●	●	●	●	●
Институт знака качества (IMQ) - Италия	●	●	●	●		●
CCC Китай	●	●	●	●		●
EAC Росиия	●	●	●	●		●

◆ См. раздел РУКОТЯТКИ со стр. 68 до стр. 73.

■ Соответствует требованиям по результатам сертификационных испытаний.

● Сертифицировано.

ТЕХНИЧЕСКИЕ ХАРАКТЕРИСТИКИ

ХАРАКТЕРИСТИКИ EN 60947-3		SE16	SE32	SE63	SE80	SE100	ДОПОЛНИТЕЛЬНЫЕ КОНТАКТЫ
Номинальное рабочее напряжение Ue	В	690*	690*	690	690	690	690
Номинальное напряжение изоляции Ui	В	690*	690*	690	690	690	690
Ном. импульсное выдерж. напряжение Uimp	кВ	4*	4*	8	8	8	4
Номинальный тепловой ток Ith	А	(30*) 32	40*	63*	86*	100	16
Номинальный тепловой ток в закрытом корпусе Ithe	А	(30*) 32	40*	63*	86*	86	10
Частота	Гц	50	50	50	50	50	50/60

НОМИНАЛЬНЫЙ РАБОЧИЙ ТОК Ie: переменный ток			SE16	SE32	SE63	SE80	SE100	ДОПОЛНИТЕЛЬНЫЕ КОНТАКТЫ
AC-21A Переключение резистивной нагрузки	690В	А	(30*) 32	(32*) 40	63*	80*	100	AC-15
с небольшой перегрузкой								240В - 5А
AC-22A Переключение смешанной резистивной	500В	А	-	-	-	-	100	DC-13
и индуктивной нагрузки с небольшой перегрузкой	690В	А	(20*) 25	32*	63*	80*	86	250В - 0,44А
AC-23A Переключение двигателей или других	230В	А/кВт	25/7,5	32/10	50/15	63/18,5	70/22	-
высоко индуктивных	400В	А/кВт	25/15	32/18,5	50/30	60/33	67/37	-
нагрузок	500В	А/кВт	25/15	32/22	50/37	60/40	67/45	-
3 фазы - 3 полюса	690В	А/кВт		25*/22	32/30	35/33	38/37	-
AC3 Двигатели с короткозамкнутым ротором:	230В	А/кВт		30/9	40/11	50/15	60/18,5	-
пуск, останов двигателей во время работы	400В	А/кВт		30/15	40/22	50/25	55/30	-
3 фазы - 3 полюса	500В	А/кВт		30/18,5	40/30	50/33	55/37	-
	690В	А/кВт			25/22	27/25	32/30	-
Ном. отключающая способность AC-23A	230В	А			400	504	560	-
(cosfi 0,45)	400В	А			400	480	536	-
	500В	А			400	480	536	-
	690В	А			256	280	304	-

ХАРАКТЕРИСТИКИ ТОКОВ КОРОТКОГО ЗАМЫКАНИЯ			SE16	SE32	SE63	SE80	SE100	ДОПОЛНИТЕЛЬНЫЕ КОНТАКТЫ
Ном. кратковременный выдерживаемый ток в течение 1 сек. Icw		А	400*	400*	1500	1500	1500	-
Ном. включающая способность на кор. замык. Icm		А	1500*	1500*	2840	2840	2840	-
Условный ток короткого замыкания		kA	10*	10*	10*	10*	10	1
Плавкие предохранители класса gG	500В	А	-	-	-	-	100	10
	690В	А	40*	40*	(80*)63	(80*)	-	-

ХАРАКТЕРИСТИКИ UL 508			SE16	SE32	SE63	SE80	SE100	ДОПОЛНИТЕЛЬНЫЕ КОНТАКТЫ
Общее назначение	600В перем.т.	А	32	40	63	80	100	HD A600 AC Q600
Номин. нагрузка двигателей	120В перем.т.	HP (FLA)	1,5 (20)	2 (24)	3 (34)	3 (34)	3 (34)	DC
1 фаза - 2 полюса	200-208В	HP	2	3	-	-	-	-
	перем.т.	HP (FLA)	3 (17)	5 (28)	7,5 (40)	7,5 (40)	10 (50)	-
Номин. нагрузка двигателей	240В перем.т.	HP	7,5	10	-	-	-	-
3 фазы - 3 полюса	200-208В	HP (FLA)	7,5 (22)	10 (28)	10 (28)	10 (28)	10 (28)	-
	перем.т.	HP (FLA)	10 (14)	15 (21)	20 (27)	25 (34)	25 (34)	-
	240В перем.т.	HP (FLA)	15 (17)	20 (22)	25 (27)	30 (32)	30 (32)	-

* Значение IMQ.

КРЕПЛЕНИЕ НА ПАНЕЛЬ

ТИП R

- Винтовое крепление.
- Варианты рукояток на стр. 68.

СЕРИЯ	AC-21A	AC-23A	КОД		
	АМП. 690В	АМП. 400В	2 ПОЛЮСА	3 ПОЛЮСА	4 ПОЛЮСА
SE16	32	25	SE1610F2R	SE163003R	SE163004R
SE32	40	32	SE3210F2R	SE323003R	SE323004R

2 ПОЛЮСА 3 ПОЛЮСА 4 ПОЛЮСА

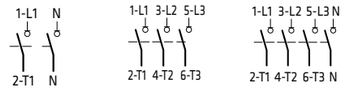

Габариты и крепежные отверстия

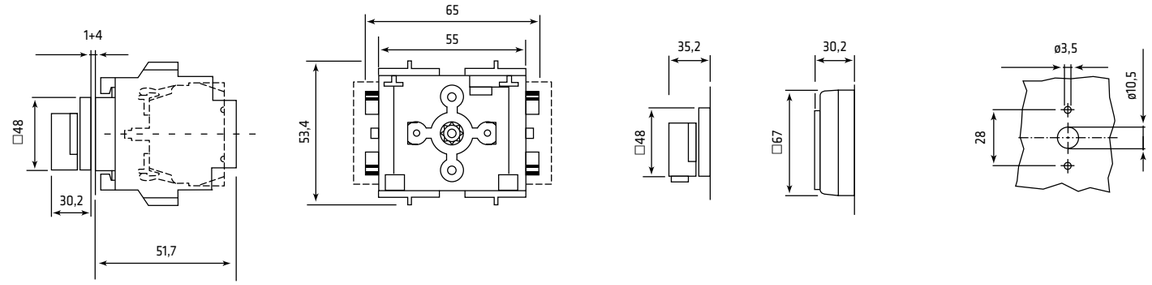

Тип РУКОЯТКИ 001 002 | 003 004 | 009 010 | Панель

ТИП R

- Винтовое крепление.
- Варианты рукояток на стр. 70.

СЕРИЯ	AC-21A	AC-23A	КОД		
	АМП. 690В	АМП. 400В	2 ПОЛЮСА	3 ПОЛЮСА	4 ПОЛЮСА
SE63	63	50	SE630002R	SE630003R	SE630004R
SE80	80	60	SE800002R	SE800003R	SE800004R
SE100	100	67	SE1000002R	SE1000003R	SE1000004R

2 ПОЛЮСА 3 ПОЛЮСА 4 ПОЛЮСА

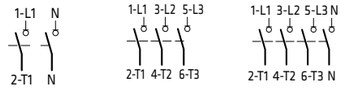

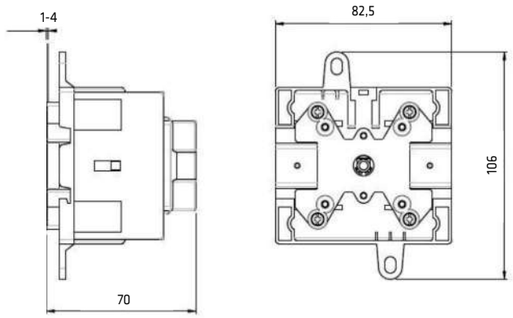

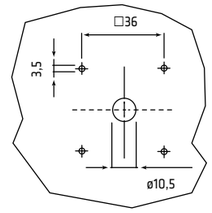

Панель

ТИП X

- Крепление центральный ø22,5 мм.
- Варианты рукояток на стр. 72.

СЕРИЯ	AC-21A	AC-23A	КОД		
	АМП. 690В	АМП. 400В	2 ПОЛЮСА	3 ПОЛЮСА	4 ПОЛЮСА
SE16	32	25	SE1610F2X	SE163003X	SE163004X
SE32	40	32	SE3210F2X	SE323003X	SE323004X

2 ПОЛЮСА 3 ПОЛЮСА 4 ПОЛЮСА

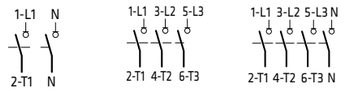

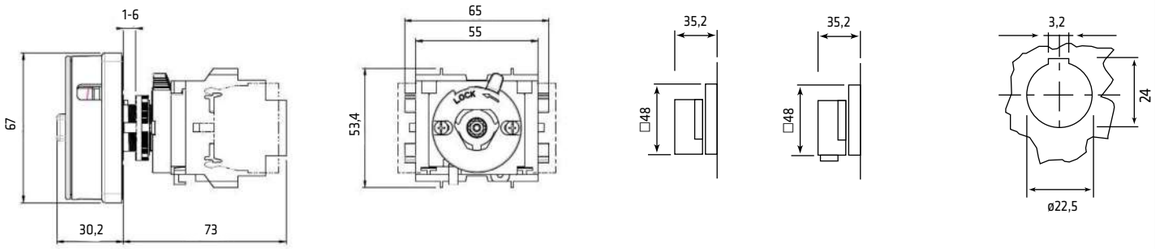

Тип РУКОЯТКИ 089X 090X | 079X 080X | 087X 088X | Панель

Новый суппорт D.22

для выключателей

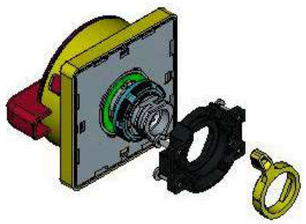

3 точки блокировки

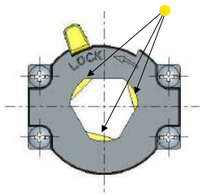

Заблокированное положение

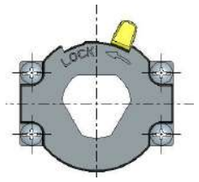

Разблокированное положение

КРЕПЛЕНИЕ НА ЗАДНЮЮ СТЕНКУ

ТИП В

- Крепление на заднюю стенку на рейке DIN DIN-EN 50022-35.
- Исполнение для приводов блокировки двери.
- Варианты рукояток на стр. 69 и 73.

СЕРИЯ	AC-21A	AC-23A	КОД		
	АМП. 690В	АМП. 400В	2 ПОЛЮСА	3 ПОЛЮСА	4 ПОЛЮСА
SE16	32	25	SE1610F2B	SE163003B	SE163004B
SE32	40	32	SE3210F2B	SE323003B	SE323004B

2 ПОЛЮСА

3 ПОЛЮСА

4 ПОЛЮСА

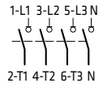

Габариты и крепежные отверстия

	СТАНДАРТНЫЙ ВАЛ	УДЛИНИТЕЛЬ ВАЛА •5 КОД 20401089
L мин.	80	80 (укороченный вал)
L макс.	120	220

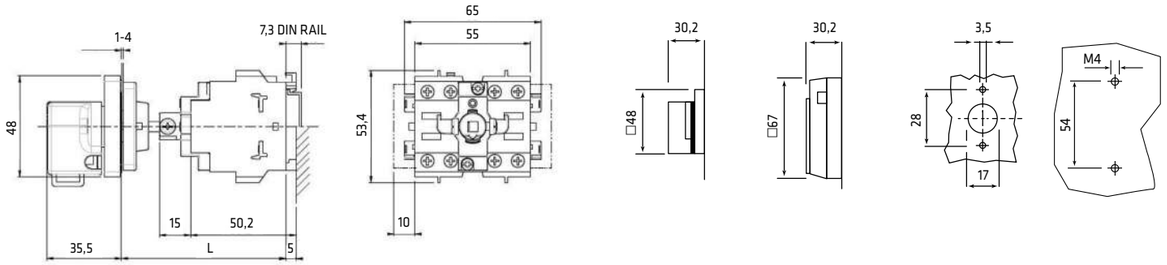

Тип РУКОЯТКИ 005 006 020 030 011 012 Панель Задняя

ТИП В

- Крепление на заднюю стенку на рейке DIN DIN-EN 50022-35.
- Исполнение для приводы блокировки двери.
- Варианты рукояток на стр. 71.

СЕРИЯ	AC-21A	AC-23A	КОД		
	АМП. 690В	АМП. 400В	2 ПОЛЮСА	3 ПОЛЮСА	4 ПОЛЮСА
SE63	63	50	SE630002B	SE630003B	SE630004B
SE80	80	60	SE800002B	SE800003B	SE800004B
SE100	100	67	SE1000002B	SE1000003B	SE1000004B

2 ПОЛЮСА

3 ПОЛЮСА

4 ПОЛЮСА

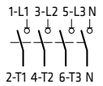

	СТАНДАРТНЫЙ ВАЛ	УДЛИНИТЕЛЬ ВАЛА •6 КОД 20900010
L мин.	98	98 (укороченный вал)
L макс.	128	228

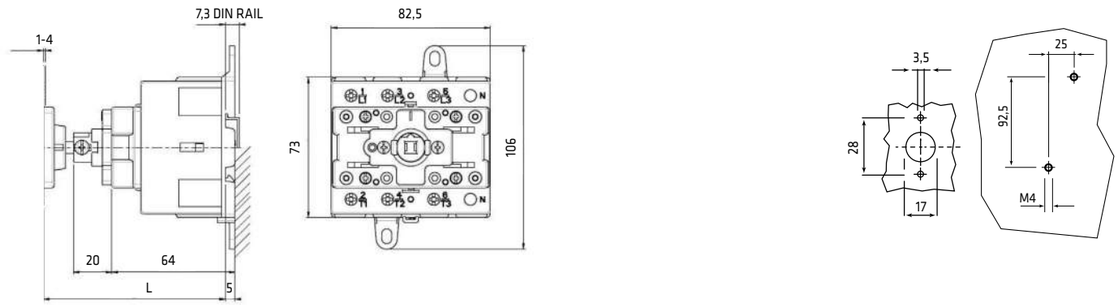

Панель Задняя

ВЫКЛЮЧАТЕЛИ НАГРУЗКИ С ДЕРЖАТЕЛЕМ ПЛАВКИХ ПРЕДОХРАНИТЕЛЕЙ I КРЕПЛЕНИЕ НА

ТИП B Задняя стенка

- Крепление на рейку DIN EN 50022-35.
- Для управления блокировки двери.
- Держатели плавких предохранителей делимые на секции.
- Для плавких предохранителей цилиндрических 10,3x38 мм UL.

СЕРИЯ	AC-21A	UL ОБЩ. НАЗНАЧ.	КОД		
	АМП. 690В	АМП. 600В	2 ПОЛЮСА	3 ПОЛЮСА	4 ПОЛЮСА
FS20	25	20	FS2010F2B	FS203003B	FS203004B
FS30	32	30	FS3010F2B	FS303003B	FS303004B

2 ПОЛЮСА 3 ПОЛЮСА 4 ПОЛЮСА

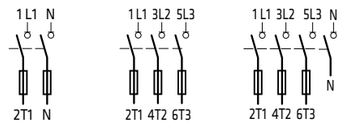

Габариты и крепежные отверстия

	СТАНДАРТНЫЙ ВАЛ	УДЛИНИТЕЛЬ ВАЛА □5 КОД 20401089
L мин.	80	80 (укороченный вал)
L макс.	120	220

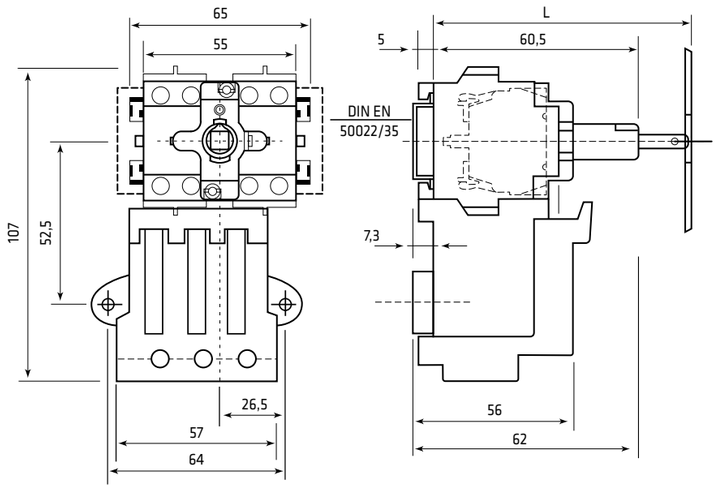

ДЕРЖАТЕЛИ ПЛАВКИХ ПРЕДОХРАНИТЕЛЕЙ

Для ТИПА B Крепление на заднюю стенку

- Для выключателей серии SE16-SE32, 2-3-4 полюса, крепление на заднюю стенку, тип B.
- Для цилиндрических плавких предохранителей
- 10,3x38 мм, UL макс. 32A.
- Класс защиты клемм IP20.

КОД
3 ПОЛЮСА
TF323

3 ПОЛЮСА

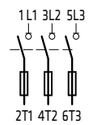

Габариты и крепежные отверстия

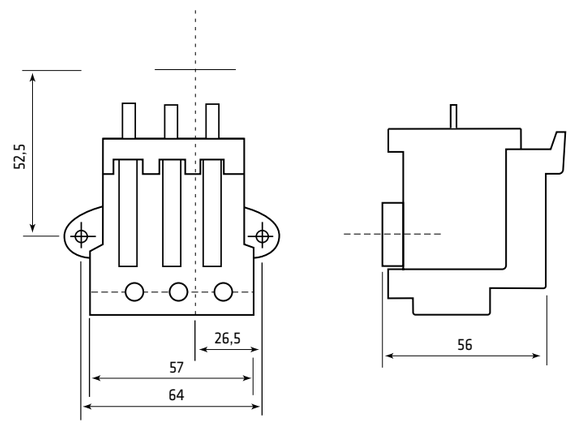

ПЛАСТИНА ДЛЯ КРЕПЛЕНИЯ НА ЗАДНЮЮ СТЕНКУ

SE16 - SE32
11814005

ВАЛ ДЛЯ КРЕПЛЕНИЯ НА ЗАДНЮЮ СТЕНКУ BF1/1NGO

SE16 - SE32
11706237

УДЛИНИТЕЛЬ ВАЛА ДЛЯ БЛОКИРОВКИ ДВЕРИ

	·5	·6
	SE16 - SE32	SE63 - SE80 SE100
L 185 мм	20401089	20900010
L 300 мм	20401164	20900011

КОЖУХ КЛЕММ

2 шт.

SE63 - SE80 - SE100 / 4 полюса КРЕПЛ. Крепление на панель и заднюю стенку
20900003

ДОПОЛНИТЕЛЬНЫЕ КОНТАКТЫ

SE16 - SE32	
КОД	СХЕМА
PL004001	1НЗ 1 — 2
PL004002	1НР 3 — 4

ПЛАСТИНКА ДЛЯ КРЕПЛЕНИЯ ДОПОЛНИТЕЛЬНОГО КОНТАКТА

SE16 - SE32
11814021

В целях обеспечения исправного функционирования выключателя эти два элемента поставляются вместе.

ПЛАСТМАССОВЫЕ КОРПУСА

BF1/1NG0

IP65 ⧈

- Для контактных блоков с креплением на заднюю стенку, тип B.
- Рассчитана на 8 кабельных втулок Pg 16 - M20.
- Габариты: 120x100x85 мм.
- Черная коробка - Серая крышка.

СЕРИЯ	КОД
SE16	BF1/1NG0
SE32	

Включить в заказ:

Вал > 11706237

Установочная пластина > 11814005

BF1/2NG0

IP65 ⧈

- Для контактных блоков с креплением на панель, тип R.
- Рассчитана на 8 кабельных втулок Pg 16 - M20.
- Габариты: 120x100x85 мм.
- Черная коробка - Серая крышка.

СЕРИЯ	КОД
SE16	BF1/2NG0
SE32	

BN1/0NG0

IP65 ⧈

- Для контактных блоков с креплением на панель, тип R.
- Рассчитана на 8 кабельных втулок Pg 16 - M20.
- Габариты: 120x100x85 мм.
- Черная коробка - Серая крышка.

СЕРИЯ	КОД
SE16	BN1/0NG0
SE32	

МЕТАЛЛИЧЕСКИЕ КОРПУСА

BNA/0NGA

IP65 ⧈

- Контактные блоки с креплением на заднюю стенку и на панель, тип B и R.
- С двумя кабельными втулками-заглушками M20 и двумя M25.
- Габариты: 105x140x85 мм.
- Черная коробка - Серая крышка.

СЕРИЯ	КОД
SE16	BNA/0NGA
SE32	

РУКОЯТКИ I КРЕПЛЕНИЕ НА ПАНЕЛЬ, ТИП R I Винтовое крепление

РУКОЯТКИ I БЛОКИРОВКА ДВЕРИ, ТИП B I Винтовое крепление

СЕРИЯ SE16 - SE32 I EN 60529 - IP65 - UL50 Тип 1 - 4 - 4x -12 (◆) Класс защиты NEMA 4x.

- Серый шильдик.
- Черная рукоятка.

СЕРИЯ	ГАБАРИТЫ ПЕРЕДНЕЙ ПЛАСТИНЫ	КОД КРЕПЛЕНИЕ НА ПАНЕЛЬ, ТИП R	ШИЛЬДИК
SE16 - SE32	□48	001/0001	

СЕРИЯ	ГАБАРИТЫ ПЕРЕДНЕЙ ПЛАСТИНЫ	КОД БЛОКИРОВКА ДВЕРИ, ТИП B ►	ШИЛЬДИК
SE16 - SE32	□48	020/0001	

- Серый шильдик.
- Черная рукоятка.
- С запиранием (макс. 1 замок).

СЕРИЯ	ГАБАРИТЫ ПЕРЕДНЕЙ ПЛАСТИНЫ	КОД КРЕПЛЕНИЕ НА ПАНЕЛЬ, ТИП R	ШИЛЬДИК
SE16 - SE32	□48	003/0001 ◆	

СЕРИЯ	ГАБАРИТЫ ПЕРЕДНЕЙ ПЛАСТИНЫ	КОД БЛОКИРОВКА ДВЕРИ, ТИП B ►	ШИЛЬДИК
SE16 - SE32	□48	005/0001 ◆	

- Серый шильдик.
- Черная рукоятка.
- С запиранием (до 3 замков).

СЕРИЯ	ГАБАРИТЫ ПЕРЕДНЕЙ ПЛАСТИНЫ	КОД КРЕПЛЕНИЕ НА ПАНЕЛЬ, ТИП R	ШИЛЬДИК
SE16 - SE32	□67	009/0001 ◆	

СЕРИЯ	ГАБАРИТЫ ПЕРЕДНЕЙ ПЛАСТИНЫ	КОД БЛОКИРОВКА ДВЕРИ, ТИП B ►	ШИЛЬДИК
SE16 - SE32	□67	011/0001 ◆	

- Желтый шильдик.
- Красная рукоятка.

СЕРИЯ	ГАБАРИТЫ ПЕРЕДНЕЙ ПЛАСТИНЫ	КОД КРЕПЛЕНИЕ НА ПАНЕЛЬ, ТИП R	ШИЛЬДИК
SE16 - SE32	□48	002/0001	

СЕРИЯ	ГАБАРИТЫ ПЕРЕДНЕЙ ПЛАСТИНЫ	КОД БЛОКИРОВКА ДВЕРИ, ТИП B ►	ШИЛЬДИК
SE16 - SE32	□48	030/0001	

- Желтый шильдик.
- Красная рукоятка.
- С запиранием (макс. 1 замок).

СЕРИЯ	ГАБАРИТЫ ПЕРЕДНЕЙ ПЛАСТИНЫ	КОД КРЕПЛЕНИЕ НА ПАНЕЛЬ, ТИП R	ШИЛЬДИК
SE16 - SE32	□48	004/0001 ◆	

СЕРИЯ	ГАБАРИТЫ ПЕРЕДНЕЙ ПЛАСТИНЫ	КОД БЛОКИРОВКА ДВЕРИ, ТИП B ►	ШИЛЬДИК
SE16 - SE32	□48	006/0001 ◆	

- Желтый шильдик.
- Красная рукоятка.
- С запиранием (до 3 замков).

СЕРИЯ	ГАБАРИТЫ ПЕРЕДНЕЙ ПЛАСТИНЫ	КОД КРЕПЛЕНИЕ НА ПАНЕЛЬ, ТИП R	ШИЛЬДИК
SE16 - SE32	□67	010/0001 ◆	

СЕРИЯ	ГАБАРИТЫ ПЕРЕДНЕЙ ПЛАСТИНЫ	КОД БЛОКИРОВКА ДВЕРИ, ТИП B ►	ШИЛЬДИК
SE16 - SE32	□67	012/0001 ◆	

► В рукоятку БЛОКИРОВКИ ДВЕРИ, ТИП B, входит вал □ 5 L85.

РУКОЯТКИ I КРЕПЛЕНИЕ НА ПАНЕЛЬ, ТИП R I Винтовое крепление

РУКОЯТКИ I БЛОКИРОВКА ДВЕРИ, ТИП B I Винтовое крепление

СЕРИЯ SE63 - SE80 - SE100 I EN 60529 - IP65 - UL50 Тип 1 - 4 - 4x -12 (◆) Класс защиты NEMA 4x.

- Серый шильдик.
- Черная рукоятка.
- С запиранием (до 3 замков).

СЕРИЯ	РАЗМ. ПЕРЕДНЕЙ ПЛАСТИНЫ	КОД КРЕПЛЕНИЕ НА ПАНЕЛЬ, ТИП R	ШИЛЬДИК
SE63 - SE80 SE100	□67	049/0001-L ◆	1 0

СЕРИЯ	ГАБАРИТЫ ПЕРЕДНЕЙ ПЛАСТИНЫ	КОД БЛОКИРОВКА ДВЕРИ, ТИП B ►	ШИЛЬДИК
SE63 - SE80 SE100	□67	321/0001	1 0

- Желтый шильдик.
- Красная рукоятка.
- С запиранием (до 3 замков).

СЕРИЯ	ГАБАРИТЫ ПЕРЕДНЕЙ ПЛАСТИНЫ	КОД КРЕПЛЕНИЕ НА ПАНЕЛЬ, ТИП R	
SE63 - SE80 SE100	□67	050/0001-L ◆	1 0

СЕРИЯ	ГАБАРИТЫ ПЕРЕДНЕЙ ПЛАСТИНЫ	КОД БЛОКИРОВКА ДВЕРИ, ТИП B ►	ШИЛЬДИК
SE63 - SE80 SE100	□67	322/0001	1 0

► В рукоятку БЛОКИРОВКИ ДВЕРИ, ТИП B, входит вал □ 6 L85.

РУКОЯТКИ Ø22 I КРЕПЛЕНИЕ НА ПАНЕЛЬ, ТИП X I ЦЕНТРАЛЬНОЕ КРЕПЛЕНИЕ

РУКОЯТКИ Ø22 I БЛОКИРОВКА ДВЕРИ, ТИП B I ЦЕНТРАЛЬНОЕ КРЕПЛЕНИЕ

СЕРИЯ SE16 - SE32 I EN 60529 - IP65 - UL50 Тип 1 - 4 - 4x -12 (◆) Класс защиты NEMA 4x.

- Серый шильдик.
- Черная рукоятка.

СЕРИЯ	ГАБАРИТЫ ПЕРЕДНЕЙ ПЛАСТИНЫ	КОД КРЕПЛЕНИЕ НА ПАНЕЛЬ, ТИП X	ШИЛЬДИК
SE16 - SE32	□48	079X/0001	

СЕРИЯ	ГАБАРИТЫ ПЕРЕДНЕЙ ПЛАСТИНЫ	КОД БЛОКИРОВКА ДВЕРИ, ТИП B ►	ШИЛЬДИК
SE16 - SE32	□48	095/0001	

- Серый шильдик.
- Черная рукоятка.
- С запиранием (макс. 1 замок).

СЕРИЯ	ГАБАРИТЫ ПЕРЕДНЕЙ ПЛАСТИНЫ	КОД КРЕПЛЕНИЕ НА ПАНЕЛЬ, ТИП X	ШИЛЬДИК
SE16 - SE32	□48	087X/0001 ◆	

СЕРИЯ	ГАБАРИТЫ ПЕРЕДНЕЙ ПЛАСТИНЫ	КОД БЛОКИРОВКА ДВЕРИ, ТИП B ►	ШИЛЬДИК
SE16 - SE32	□48	077/0001 ◆	

- Серый шильдик.
- Черная рукоятка.
- С запиранием (до 3 замков).

СЕРИЯ	ГАБАРИТЫ ПЕРЕДНЕЙ ПЛАСТИНЫ	КОД КРЕПЛЕНИЕ НА ПАНЕЛЬ, ТИП X	ШИЛЬДИК
SE16 - SE32	□67	089X/0001 ◆	

СЕРИЯ	ГАБАРИТЫ ПЕРЕДНЕЙ ПЛАСТИНЫ	КОД БЛОКИРОВКА ДВЕРИ, ТИП B ►	ШИЛЬДИК
SE16 - SE32	□67	063/0001 ◆	

- Желтый шильдик.
- Красная рукоятка.

СЕРИЯ	ГАБАРИТЫ ПЕРЕДНЕЙ ПЛАСТИНЫ	КОД КРЕПЛЕНИЕ НА ПАНЕЛЬ, ТИП X	ШИЛЬДИК
SE16 - SE32	□48	080X/0001	

СЕРИЯ	ГАБАРИТЫ ПЕРЕДНЕЙ ПЛАСТИНЫ	КОД БЛОКИРОВКА ДВЕРИ, ТИП B ►	ШИЛЬДИК
SE16 - SE32	□48	070/0001	

- Желтый шильдик.
- Красная рукоятка.
- С запиранием (макс. 1 замок).

СЕРИЯ	ГАБАРИТЫ ПЕРЕДНЕЙ ПЛАСТИНЫ	КОД КРЕПЛЕНИЕ НА ПАНЕЛЬ, ТИП X	ШИЛЬДИК
SE16 - SE32	□48	088X/0001 ◆	

СЕРИЯ	ГАБАРИТЫ ПЕРЕДНЕЙ ПЛАСТИНЫ	КОД БЛОКИРОВКА ДВЕРИ, ТИП B ►	ШИЛЬДИК
SE16 - SE32	□48	069/0001 ◆	

- Желтый шильдик.
- Красная рукоятка.
- С запиранием (до 3 замков).

СЕРИЯ	ГАБАРИТЫ ПЕРЕДНЕЙ ПЛАСТИНЫ	КОД КРЕПЛЕНИЕ НА ПАНЕЛЬ, ТИП X	ШИЛЬДИК
SE16 - SE32	□67	090X/0001 ◆	

СЕРИЯ	ГАБАРИТЫ ПЕРЕДНЕЙ ПЛАСТИНЫ	КОД БЛОКИРОВКА ДВЕРИ, ТИП B ►	ШИЛЬДИК
SE16 - SE32	□67	064/0001 ◆	

► В рукоятку БЛОКИРОВКИ ДВЕРИ, ТИП B, входит вал □ 5 L85.

КОМПЛЕКТНЫЕ УСТРОЙСТВА В ПЛАСТМАССОВОМ КОРПУСЕ

Серия SE I ПЛАСТМАССОВЫЙ КОРПУС I Термостойкий

C01

IP65

- Открытие крышки в положении "0".
- Рассчитана на 8 кабельных втулок Pg 16, из них 2 в основании.
- Габариты: 120x100x85 мм.
- Черная коробка - Серая крышка.

СЕРИЯ	AC-21A	AC-23A	КОД	
	АМП. 690В	АМП. 400В	3 ПОЛЮСА	4 ПОЛЮСА
SE16	32	25	SE160003BC01	SE160004BC01
SE32	40	32	SE320003BC01	SE320004BC01

3 ПОЛЮСА

4 ПОЛЮСА

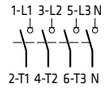

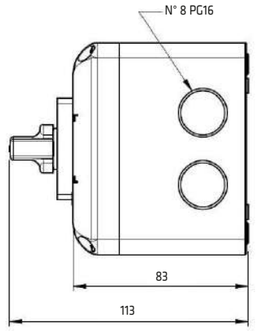

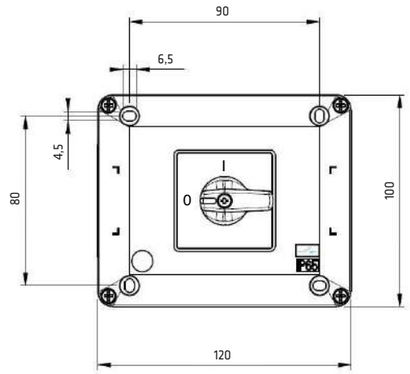

E01

IP65

- Открытие крышки в положении "0".
- Рассчитана на 4 кабельные втулки M25/ M32 + 2 закрытых отверстия в основании ø22,5 мм.
- Габариты: 130x180x106 мм.
- Черная коробка - Серая крышка.

СЕРИЯ	AC-21A	AC-23A	КОД	
	АМП. 690В	АМП. 400В	3 ПОЛЮСА	4 ПОЛЮСА
SE63	63	50	SE630003BE01	SE630004BE01
SE80	80	60	SE800003BE01	SE800004BE01

3 ПОЛЮСА

4 ПОЛЮСА

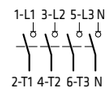

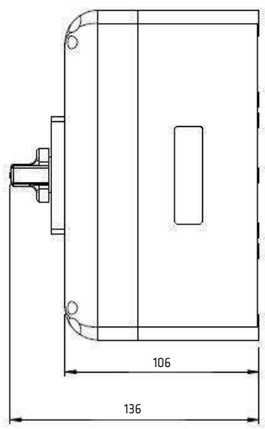

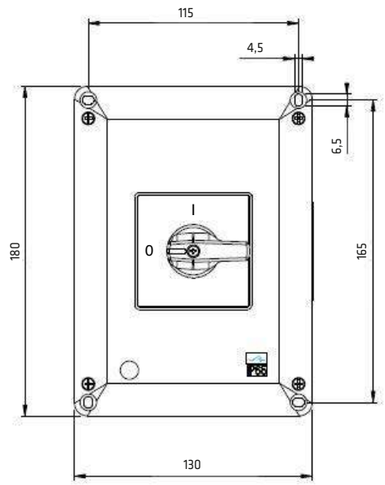

C09

IP65

- Открытие крышки в положении "0".
- Рассчитана на 8 кабельных втулок Pg 16, из них 2 в основании.
- С запиранием в положении "0 - OFF" (до 3 замков).
- Габариты: 120x100x85 мм.
- Черная коробка - Серая крышка -

СЕРИЯ	AC-21A	AC-23A	КОД	
	АМП. 690В	АМП. 400В	3 ПОЛЮСА	4 ПОЛЮСА
SE16	32	25	SE160003BC09	SE160004BC09
SE32	40	32	SE320003BC09	SE320004BC09

3 ПОЛЮСА

4 ПОЛЮСА

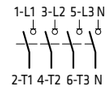

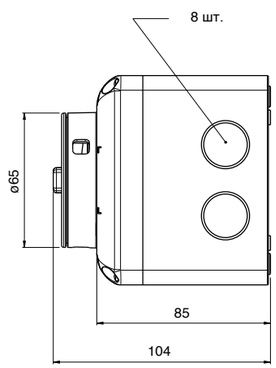

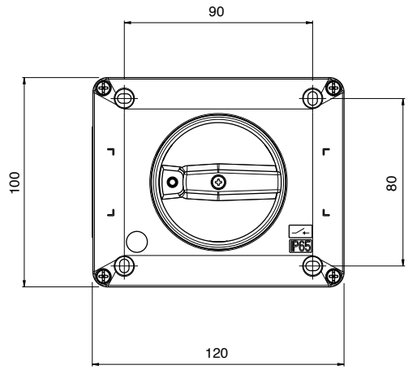

КОМПЛЕКТНЫЕ УСТРОЙСТВА В ПЛАСТМАССОВОМ КОРПУСЕ

Серия SE I ПЛАСТМАССОВЫЙ КОРПУС I Термостойкий

C10

IP65

- Открытие крышки в положении "0".
- Рассчитана на 8 кабельные втулки Pg 16, из них 2 в основании.
- С запиранием в положении "0 - OFF" (до 3 замков).
- Габариты: 120x100x85 мм.
- Черная коробка - Серая крышка - Красная рукоятка.

СЕРИЯ	AC-21A	AC-23A	КОД	
	АМП. 690В	АМП. 400В	3 ПОЛЮСА	4 ПОЛЮСА
SE16	32	25	SE160003BC10	SE160004BC10
SE32	40	32	SE320003BC10	SE320004BC10

3 ПОЛЮСА

4 ПОЛЮСА

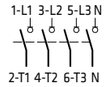

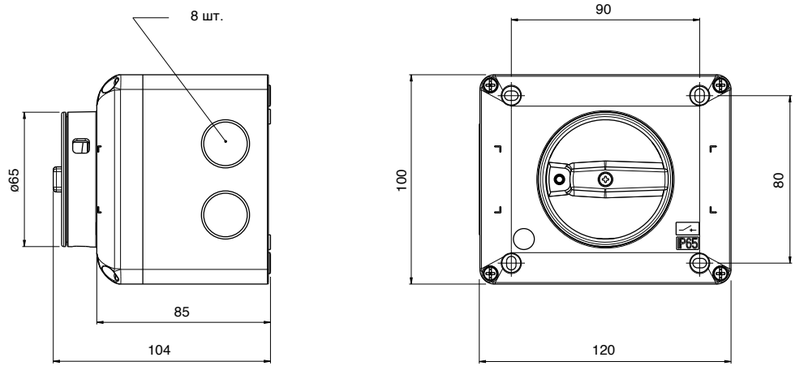

E09

IP65

- Открытие крышки в положении "0".
- Рассчитана на 4 кабельные втулки M25/ M32 + 2 закрытых отверстия в основании ø22,5 мм.
- С запиранием в положении "0 - OFF" (до 3 замков).
- Габариты: 130x180x106 мм.
- Черная коробка - Серая крышка - Черная рукоятка.

СЕРИЯ	AC-21A	AC-23A	КОД	
	АМП. 690В	АМП. 400В	3 ПОЛЮСА	4 ПОЛЮСА
SE63	63	50	SE630003BE09	SE630004BE09
SE80	80	60	SE800003BE09	SE800004BE09

3 ПОЛЮСА

4 ПОЛЮСА

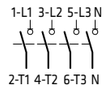

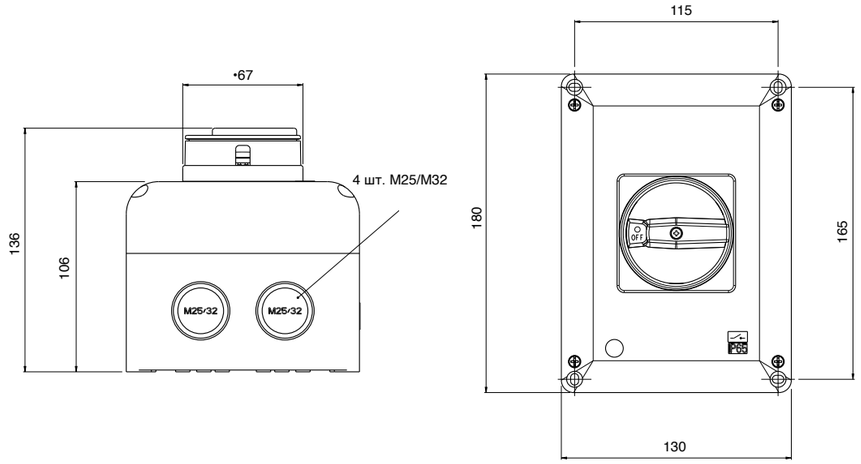

E10

IP65

- Открытие крышки в положении "0".
- Рассчитана на 4 кабельные втулки M25/ M32 + 2 закрытых отверстия в основании ø22,5 мм.
- С запиранием в положении "0 - OFF" (до 3 замков).
- Габариты: 130x180x106 мм.
- Черная коробка - Серая крышка - Красная рукоятка.

СЕРИЯ	AC-21A	AC-23A	КОД	
	АМП. 690В	АМП. 400В	3 ПОЛЮСА	4 ПОЛЮСА
SE63	63	50	SE630003BE10	SE630004BE10
SE80	80	60	SE800003BE10	SE800004BE10

3 ПОЛЮСА

4 ПОЛЮСА

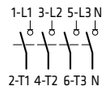

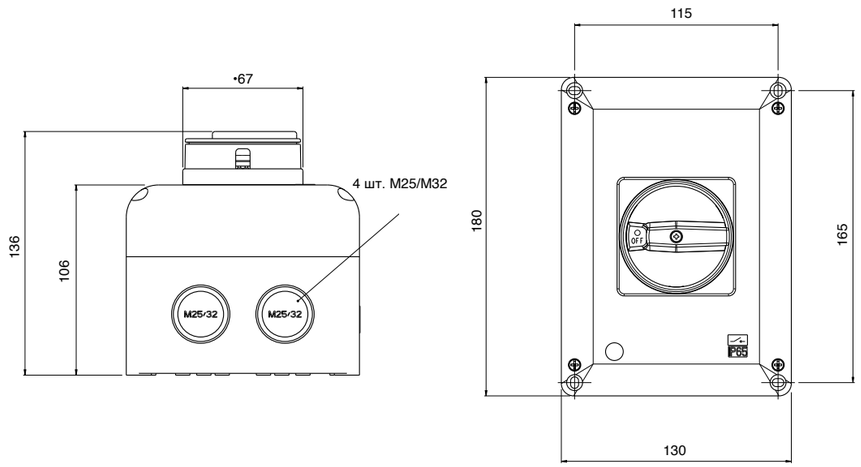

C41

IP65

- Открытие крышки в положении "0".
- Две кабельные втулки M32 и две M40.
- С запиранием в положении "0 - OFF" (до 3 замков).
- Габариты: 140x230x114 мм.
- Черная коробка - Серая крышка - Красная рукоятка.
- Сертификат UL.

СЕРИЯ	AC-21A	AC-23A	КОД	
	АМП. 690В	АМП. 400В	3 ПОЛЮСА	4 ПОЛЮСА
SE63	63	50	SE630003BC41	SE630004BC41
SE80	80	60	SE800003BC41	SE800004BC41
SE100	100	67	SE1000003BC41	SE1000004BC41

3 ПОЛЮСА

4 ПОЛЮСА

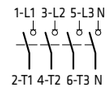

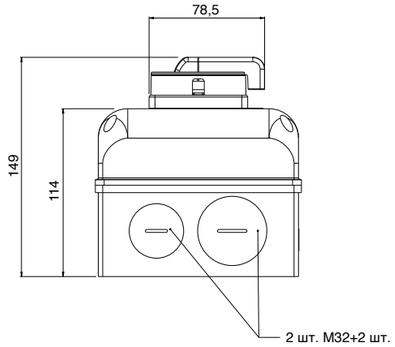

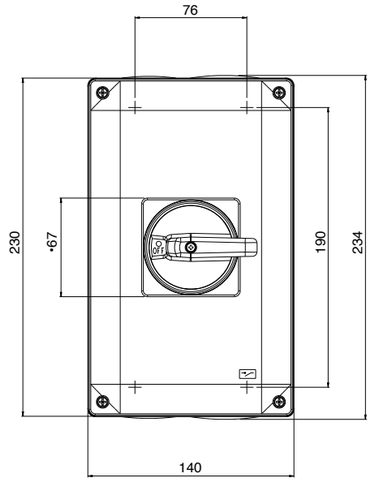

C42

IP65

- Открытие крышки в положении "0".
- Две кабельные втулки M32 и две M40.
- С запиранием в положении "0 - OFF" (до 3 замков).
- Габариты: 140x230x114 мм.
- Черная коробка - Серая крышка - Черная рукоятка.
- Сертификат UL.

СЕРИЯ	AC-21A	AC-23A	КОД	
	АМП. 690В	АМП. 400В	3 ПОЛЮСА	4 ПОЛЮСА
SE63	63	50	SE630003BC42	SE630004BC42
SE80	80	60	SE800003BC42	SE800004BC42
SE100	100	67	SE1000003BC42	SE1000004BC42

3 ПОЛЮСА

4 ПОЛЮСА

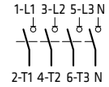

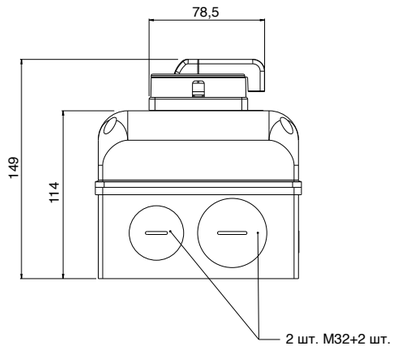

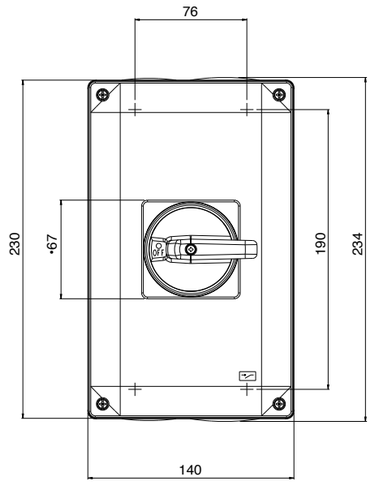

КОМПЛЕКТНЫЕ УСТРОЙСТВА В МЕТАЛЛИЧЕСКОМ КОРПУСЕ

Серия SE I КОРПУС МЕТАЛЛИЧЕСКИЙ I Цинк и алюминий

A09

IP65

- Открытие крышки в положении "0".
- Две кабельные втулки M20 и две M25.
- С запиранием в положении "0 - OFF" (до 3 замков).
- Габариты: 105x140x85 мм.
- Черная коробка - Серая крышка - Черная рукоятка.

СЕРИЯ	AC-21A	AC-23A	КОД	
	АМП. 690В	АМП. 400В	3 ПОЛЮСА	4 ПОЛЮСА
SE16	32	25	SE160003BA09	SE160004BA09
SE32	40	32	SE320003BA09	SE320004BA09

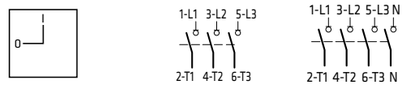

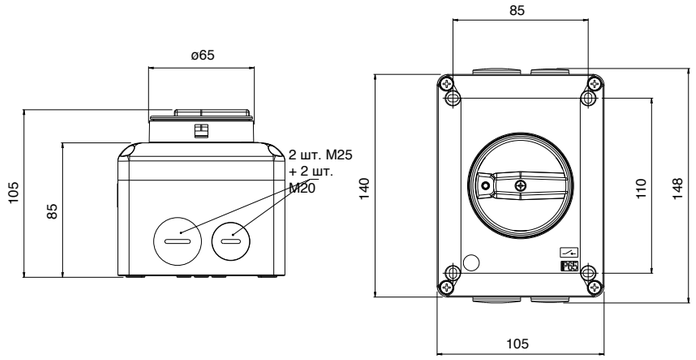

A10

IP65

- Открытие крышки в положении "0".
- Две кабельные втулки M20 и две M25.
- С запиранием в положении "0 - OFF" (до 3 замков).
- Габариты: 105x140x85 мм.
- Черная коробка - Серая крышка - Красная рукоятка.

СЕРИЯ	AC-21A	AC-23A	КОД	
	АМП. 690В	АМП. 400В	3 ПОЛЮСА	4 ПОЛЮСА
SE16	32	25	SE160003BA10	SE160004BA10
SE32	40	32	SE320003BA10	SE320004BA10

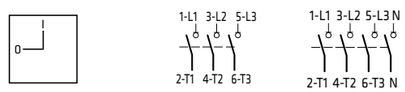

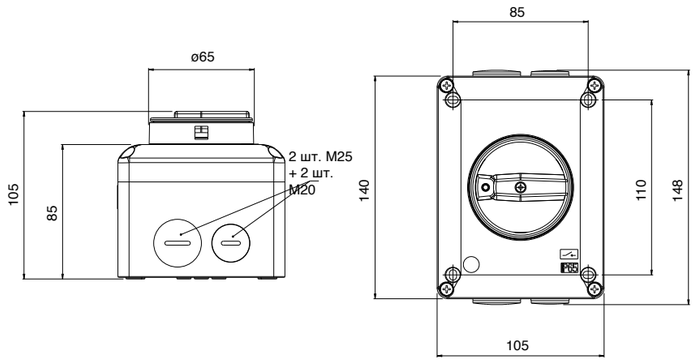

AB9

IP65

- Открытие крышки в положении "0".
- Две кабельные втулки M40.
- С запиранием в положении "0 - OFF" (до 3 замков).
- Габариты: 150x200x110 мм.
- Черная коробка - Серая крышка - Черная рукоятка.

СЕРИЯ	AC-21A	AC-23A	КОД	
	АМП. 690В	АМП. 400В	3 ПОЛЮСА	4 ПОЛЮСА
SE63	63	50	SE630003BAB9	SE630004BAB9
SE80	80	60	SE800003BAB9	SE800004BAB9
SE100	100	67	SE1000003BAB9	SE1000004BAB9

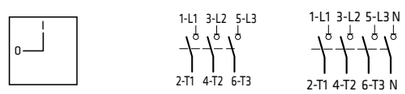

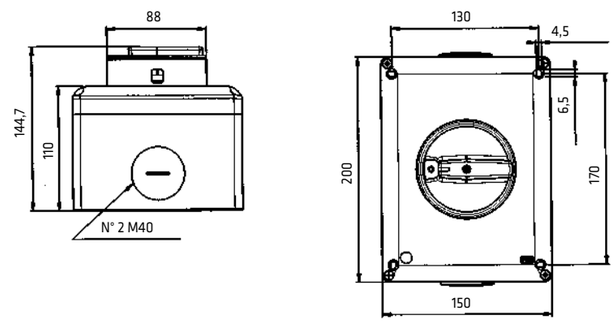

AB0

IP65

- Открытие крышки в положении "0".
- Две кабельные втулки M40.
- С запиранием в положении "0 - OFF" (до 3 замков).
- Габариты: 150x200x110 мм.
- Черная коробка - Серая крышка - Красная рукоятка.

СЕРИЯ	AC-21A	AC-23A	КОД	
	АМП. 690В	АМП. 400В	3 ПОЛЮСА	4 ПОЛЮСА
SE63	63	50		
SE80	80	60		
SE100	100	67		

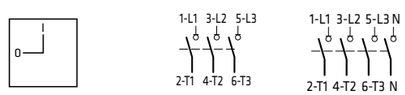

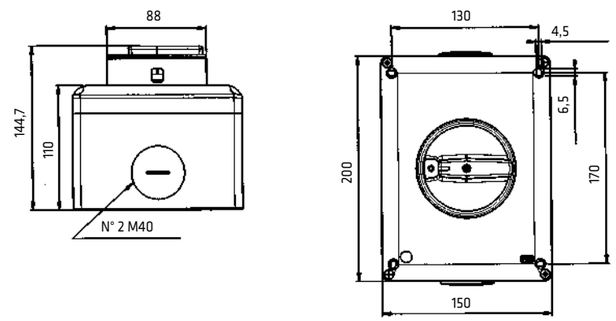

КРЕПЛЕНИЕ НА ПАНЕЛЬ

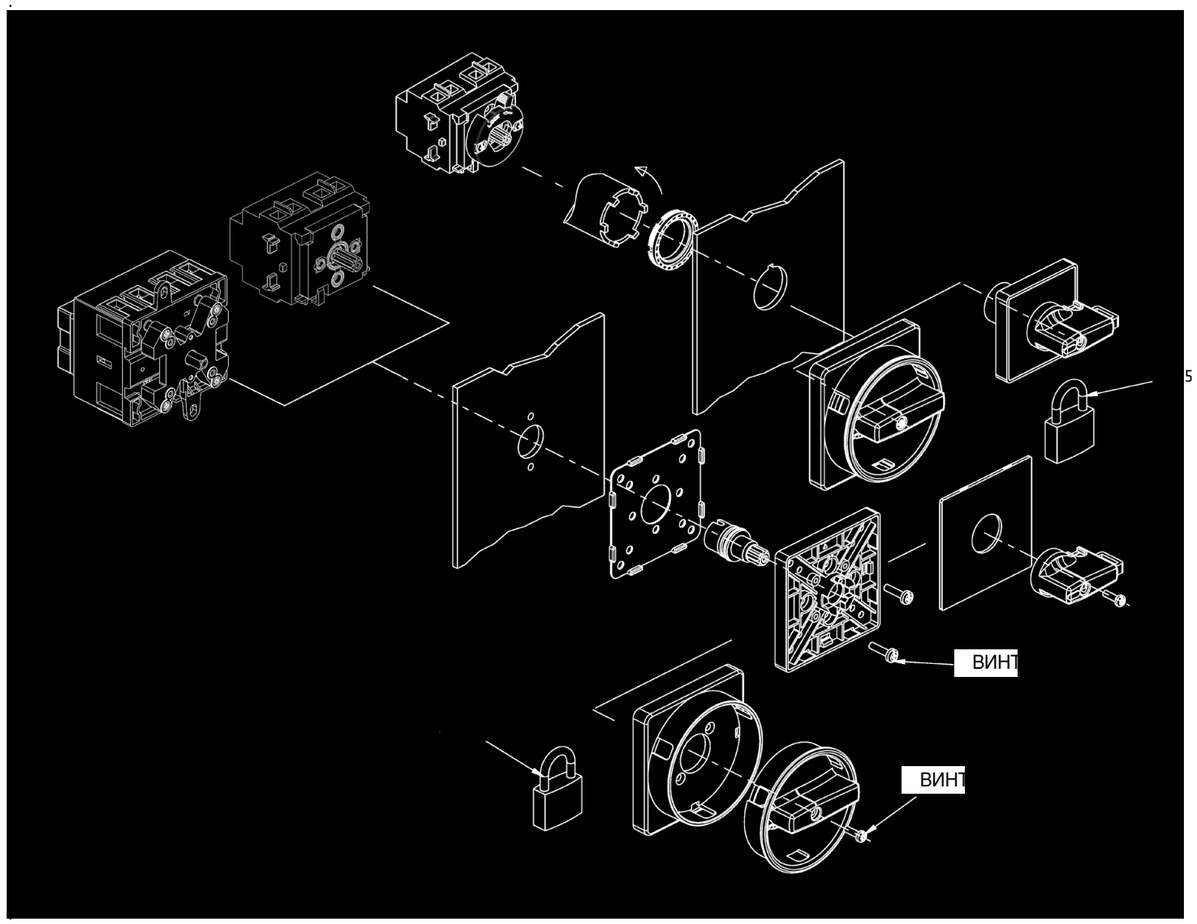

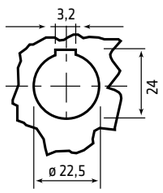

Панель

ø22,5 Центральное крепление

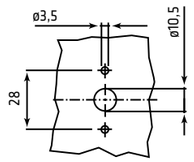

Панель

Винтовое крепление Серия SE16-SE32

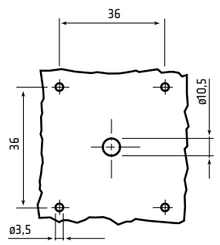

Панель

Винтовое крепление Серия SE63-SE80-SE100

КРЕПЛЕНИЕ НА ЗАДНЮЮ СТЕНКУ

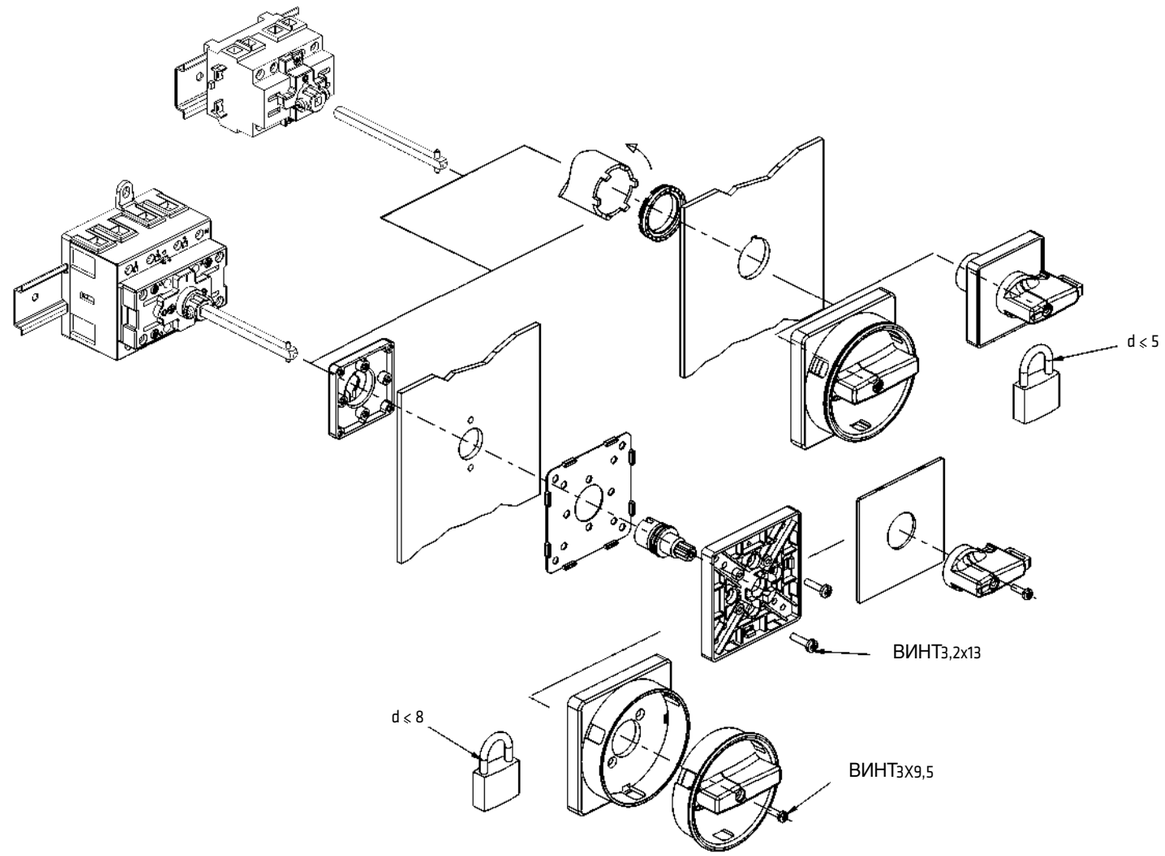

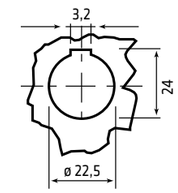

Панель

ø22,5 Центральное крепление

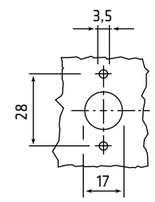

Панель

Винтовое крепление Серия SE16...SE100

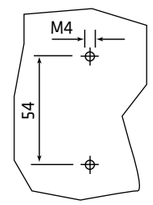

Задняя стенка

Винтовое крепление Серия SE16-SE32 с пластиной 11814005

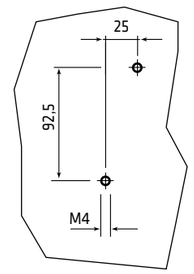

Задняя стенка

Винтовое крепление Серия SE63-SE80-SE100

ЗАМЕТКИ

ЗАМЕТКИ

ЗАМЕТКИ

ЗАМЕТКИ

ЛОГИСТИКА

Джовенцана Интернешнл построила организацию, состоящую из пяти офисов, для того, чтобы поддерживать всех своих клиентов на мировом рынке.

ОФИСЫ ПРОДАЖ

G.T.R. LLC
Москва, Россия - Офис и Логистика

GIOVENZANA INTERNATIONAL B.V.
Будапешт, Венгрия - Офис и Доставка

GIOVENZANA CONTROLS INDIA Pvt. Ltd.
Мумбаи, Индия - Офис

GIOVENZANA DEUTSCHLAND
Ганновер, Германия - Офис

GIOVENZANA do Brasil
Сан-Паулу, Бразилия - Офис и Логистика

ФИЛИАЛ

GIOVENZANA INTERNATIONAL B.V.
Дубаи, ОАЭ - Офис и Логистика для Среднего Востока и Дальнего Востока, включая Китай, Индию, Океанию и Африку

ГОЛОВНОЙ ОФИС

GIOVENZANA INTERNATIONAL B.V.
Амстердам, Нидерланды - Индустрия и Торговля

ПРОИЗВОДСТВО

G.G.T. Srl
Милан, Италия - Первый Офис

G.G. Space Kft
Будапешт, Венгрия

ИНЖЕНЕРИЯ

Electra Engineering srl
Милан, Италия

СКЛАДЫ

ИТАЛИЯ
ВЕНГРИЯ
РОССИЯ
ДУБАИ ОАЭ
БРАЗИЛИЯ