GIOVENZANA
INTERNATIONAL B.V.

Strawinskylaan 1105
1077 XX Amsterdam, The Netherlands

MT-FCP245-RU / 21.04.2022
Rev. 1

RU
инструкции

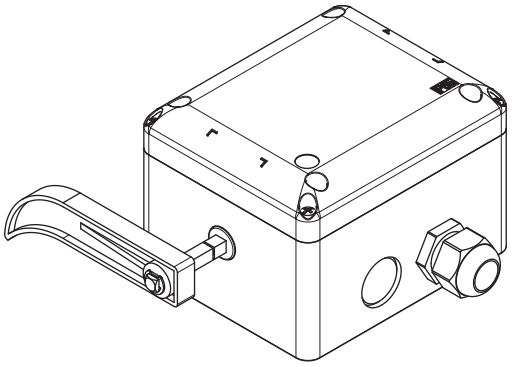

FCP245

ПОЗИЦИОННЫЕ КОНЦЕВЫЕ ВЫКЛЮЧАТЕЛИ

ТЕХНИЧЕСКИЕ ХАРАКТЕРИСТИКИ 2
Общие технические характеристики 2
Технические характеристики кулачкового переключателя 2
Сертификаты 2
Главные компоненты 3
Размеры 4

ЭЛЕКТРОМОНТАЖ 5

УСТАНОВКА 7
Монтажные размеры 7
Функционирование 8
Функционирование кулачкового переключателя . . 8

Перед использованием внимательно прочтите данную брошюру, чтобы ознакомиться с характеристиками продукта. Эта брошюра является неотъемлемой частью продукта и должна храниться до момента его утилизации.

Giovenzana International B.V. оставляет за собой право изменять данные, предоставленные в этом документе, в любое время и без предварительного уведомления. Таким образом, этот документ не может считаться договором с третьими лицами.

Позиционные концевые выключатели FCP245 спроектированы и изготовлены в соответствии с международными стандартами МЭК и европейскими стандартами EN.

Неправильная установка или несанкционированное вмешательство могут нанести серьезный ущерб пользователям и оборудованию, поэтому установка и обслуживание должны выполняться специализированным и уполномоченным персоналом.

Устройство не предназначено для использования в потенциально взрывоопасных средах, а также в присутствии разъедающих веществ либо соляного тумана.

Позиционный концевой выключатель FCP245 предназначен для управления различными видами транспортно-загрузочного оборудования:

- **Лебедки:** концевой выключатель используется для остановки лебедки по достижении требуемого положения.

Эти концевые выключатели могут использоваться в промышленной среде для функций контроля и защиты оборудования.

ТЕХНИЧЕСКИЕ ХАРАКТЕРИСТИКИ

Общие технические характеристики

Стандарты	IEC /EN 60497/3, EN 81-1
Корпус	самозатухающий материал V0 UL94
Класс защиты IEC/EN 60529	IP65 двойная изоляция
Кабельный ввод	2 × M20
Температура эксплуатации	-25 ... +55°C
Температура хранения	-30 ... +70°C
Заметки	- двухполюсный выключатель - усиленная механическая блокировка - прочие конфигурации по запросу

Технические характеристики кулачкового переключателя

Тип			CX40 Giovenzana
Тепловой ток в корпусе	Ithe		40 A
Номинальное напряжение изоляции	Ui		690 В
Подключения	калибр клемм	EN60947-1	A5
	винт клемм		M4
	момент затяжки	EN60947-1 UL508	1.2 Н×м / 10.6 lb×in 12 lb×in / 1.4 Н×м
Поперечное сечение	гибкий провод		2 × 2.5 ... 10 мм² AWG 14 ... 6
	жесткий провод		2 × 2.5 ... 10 мм² AWG 14 ... 6
Контакты			двойное прерывание

Сертификаты

Концевые выключатели серии FCP245 соответствуют следующим нормам / другим нормативным документам / спецификациям:

EN 60947-1	2007/A1 : 2011/A2 : 2014
EN 60947-3	2009/A1 : 2012/A2 : 2015
EN 60204-1	2006/A1 : 2009
EN 60529	1991/A1 : 2000/A2 : 2013
EN 50581	2012
IEC 63000	2016

и поэтому отвечают требованиям Директив:

2014/35/UE
2011/65/UE
2015/863/UE

Маркировка

CE

Главные компоненты

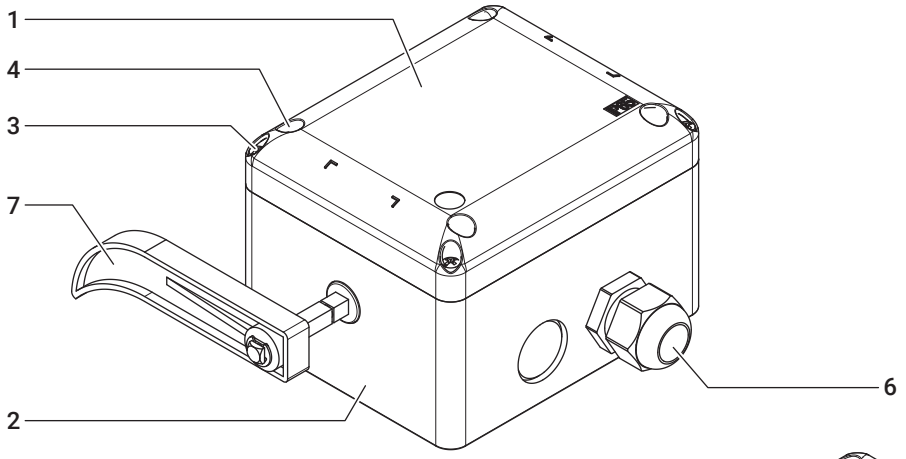

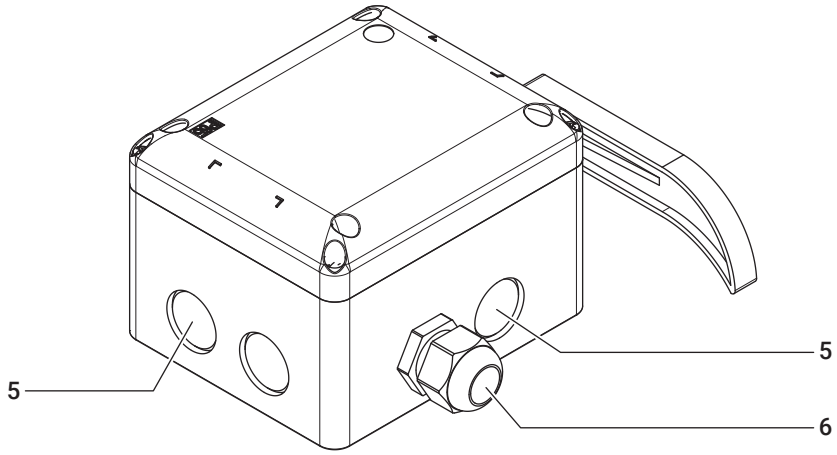

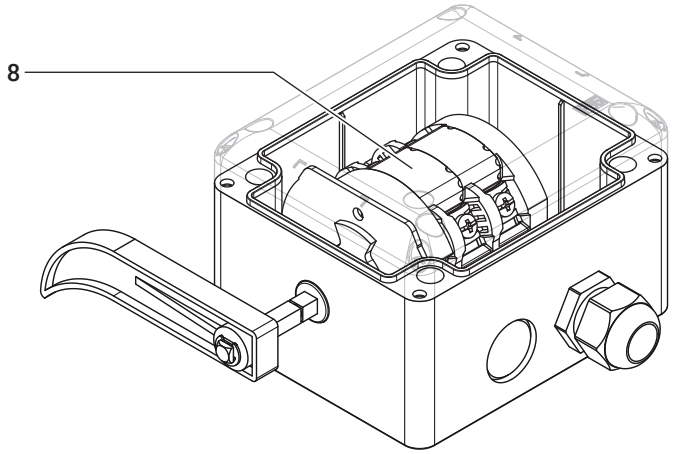

1	Крышка
2	Основание
3	Винты для крепления крышки M4×30
4	Отверстия для монтажных винтов
5	Подготовленное для выбивания отверстие M20
6	Кабельный ввод M20
7	Рычаг
8	Кулачковый переключатель

Размеры

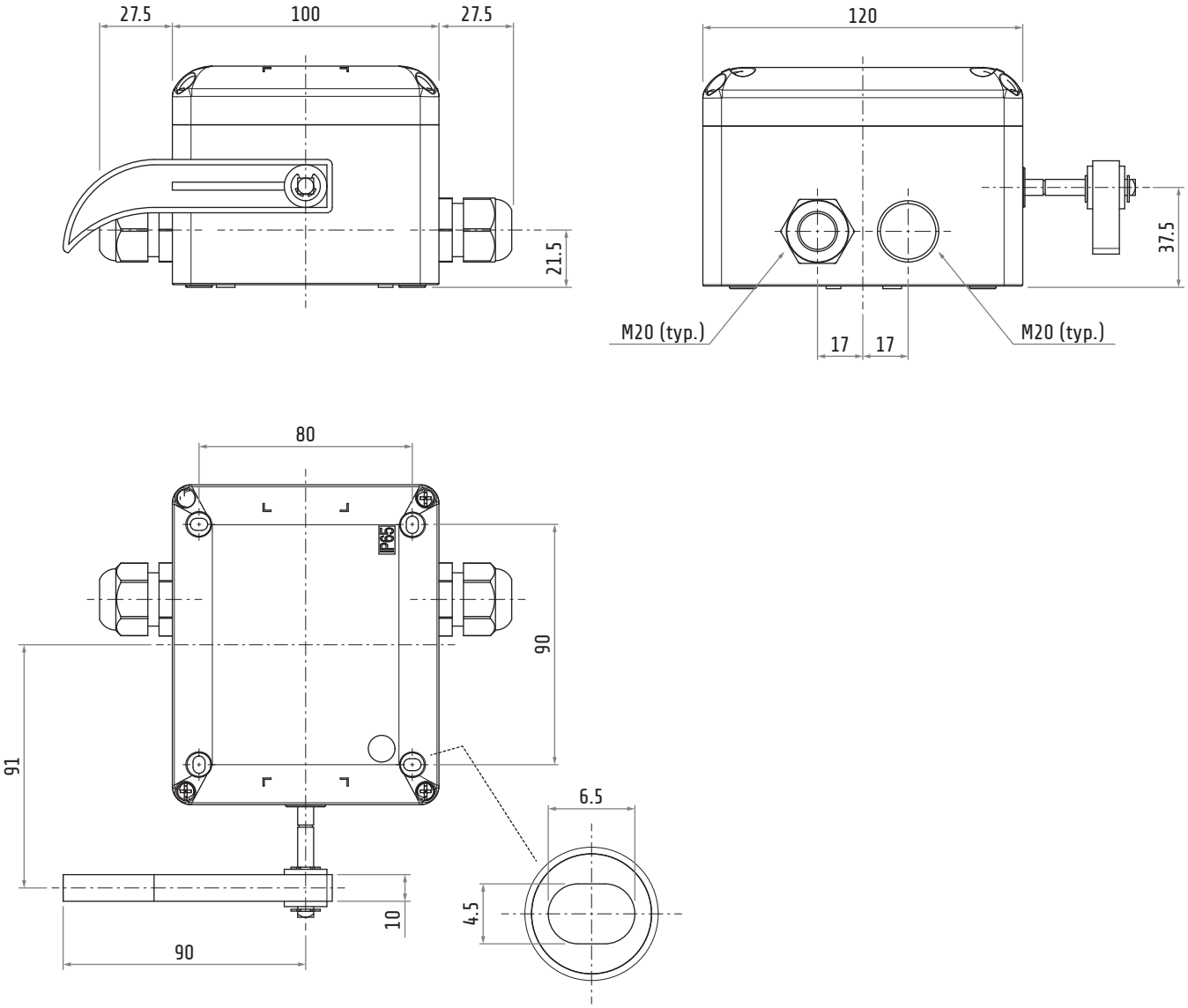

Размеры в мм / Иллюстрации НЕ в масштабе

ЭЛЕКТРОМОНТАЖ

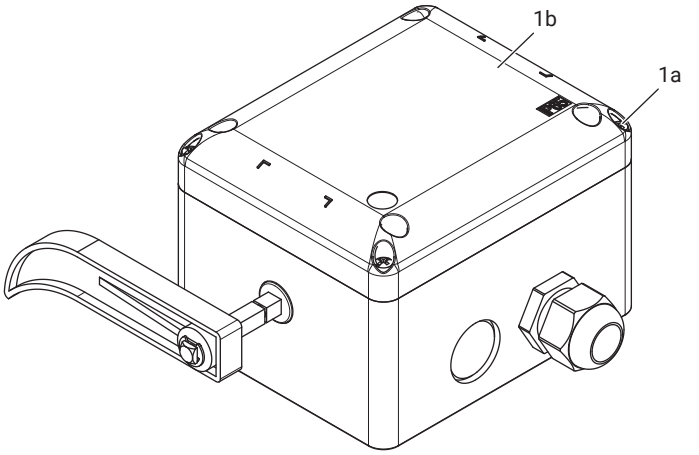

1 Отвинтить 2 винта (a) и снять крышку (b).

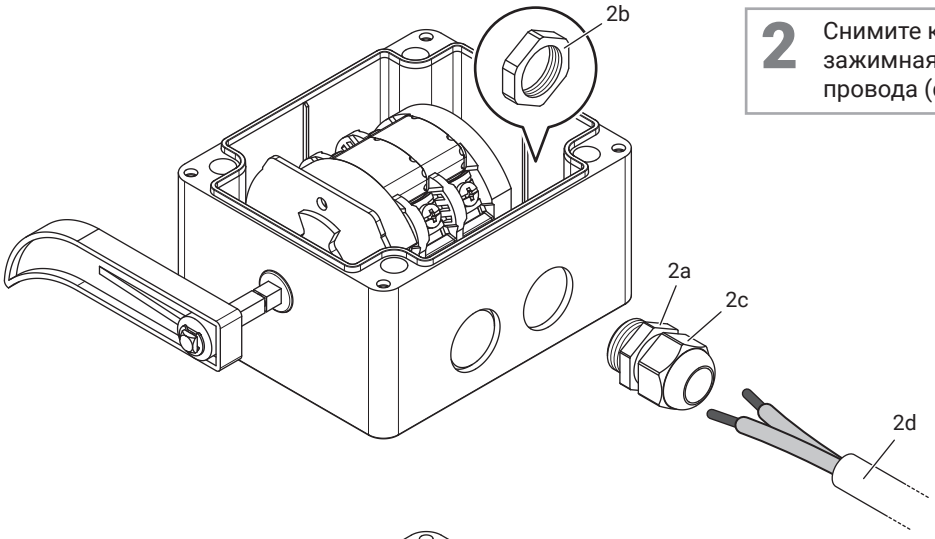

2 Снимите кабельный ввод (a-b-c) и отвинтите зажимная гайка (c) для облегчения ввода провода (d).

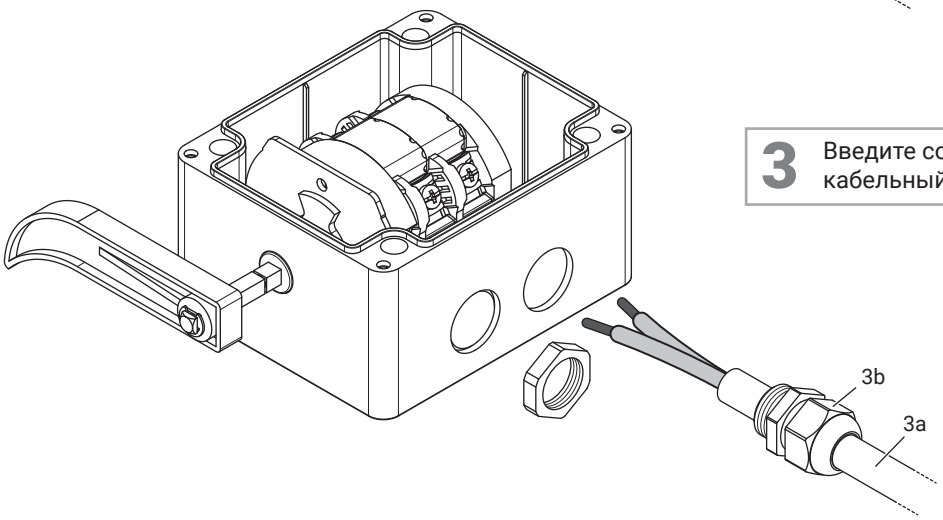

3 Введите соответствующий провод (a) через кабельный ввод (b).

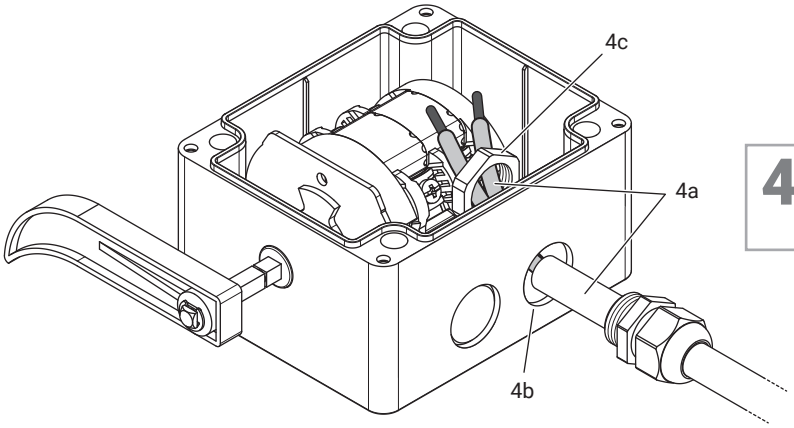

4 Введите провод (a) в основание концевого выключателя (b), пропуская его также через установочная гайка (c).

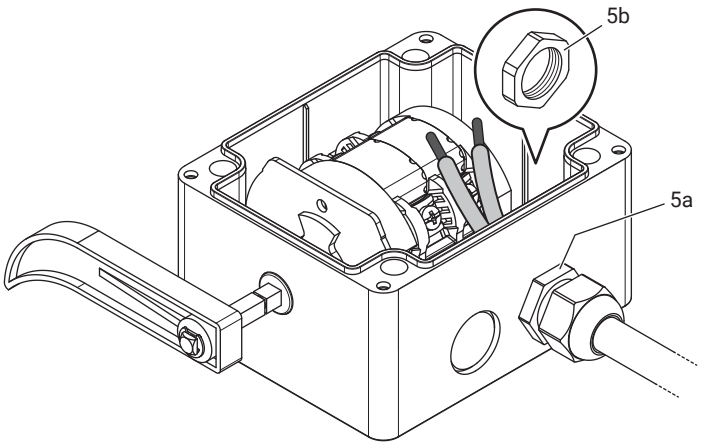

5 Установите кабельный ввод (a) и затяните установочная гайка (b).

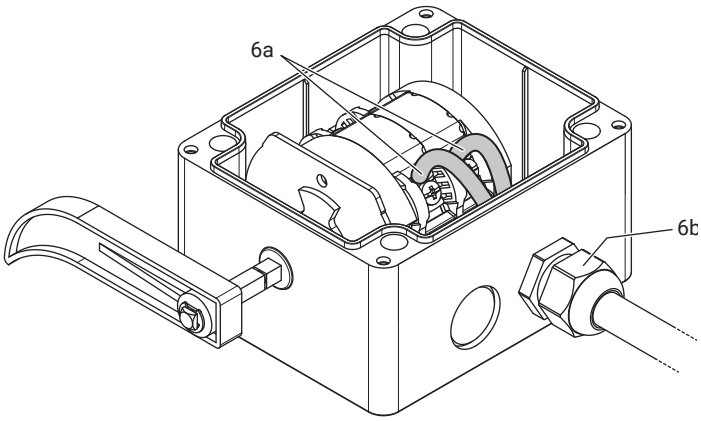

6 Выполните электромонтаж (a) переключателя, пользуясь схемой в параграфе «Функционирование кулачкового переключателя» на стр. 8. После подключения, затяните зажимная гайка (b).

МОМЕНТ ЗАТЯЖКИ (5a)
1.2 Н×м / 10.6 lb×in (EN60947-1)
12 lb×in / 1.4 Н×м (UL508)

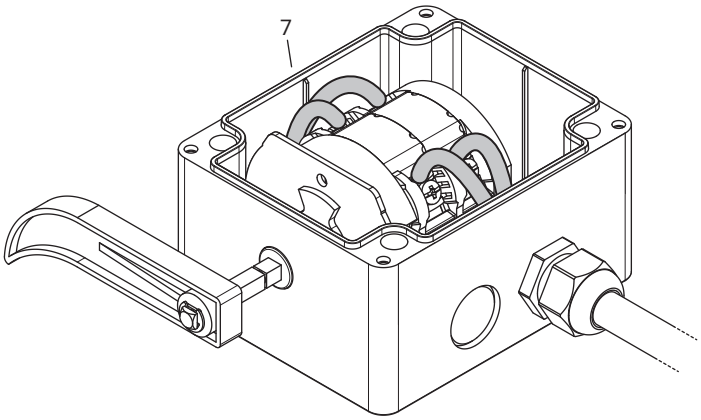

7 Повторите операции электромонтажа также для кабельного ввода на противоположной стороне.

ВНИМАНИЕ
Выполните электромонтаж так, чтобы провода не мешали замыканию концевого выключателя.

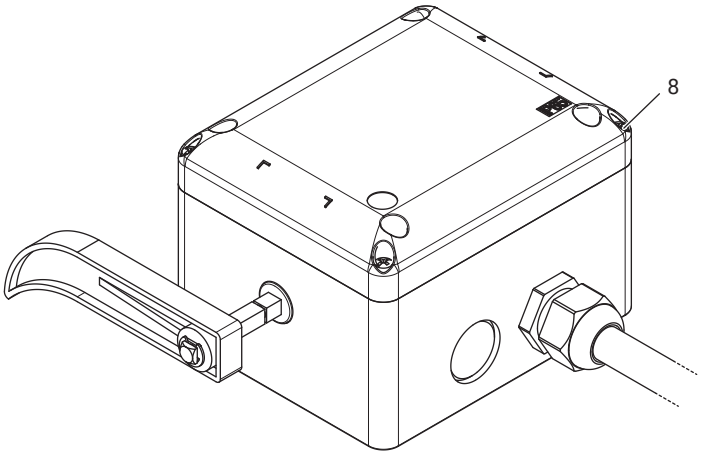

8 Установите крышку на основание и завинтите 4 винта.

МОМЕНТ ЗАТЯЖКИ
1.2 - 1.4 Н×м
10.6 - 12.4 lb×in

Монтажные размеры

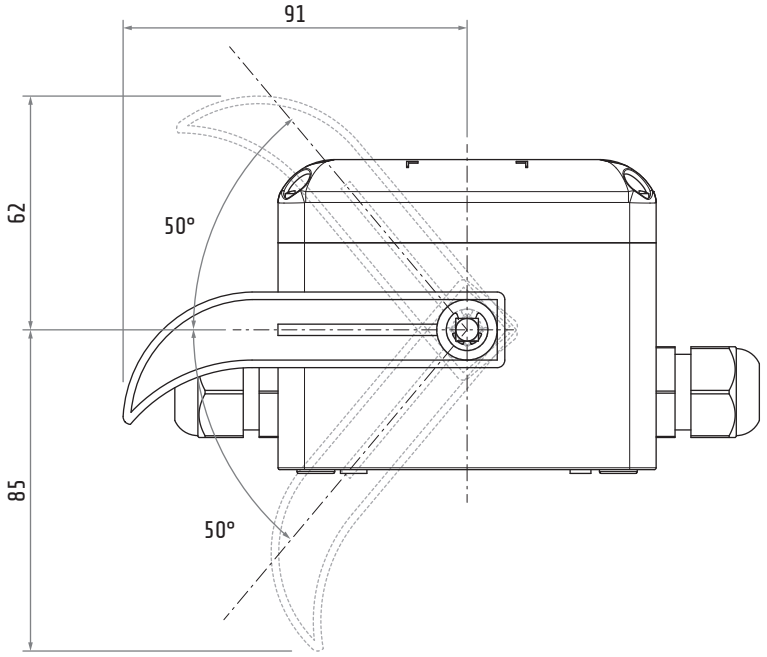

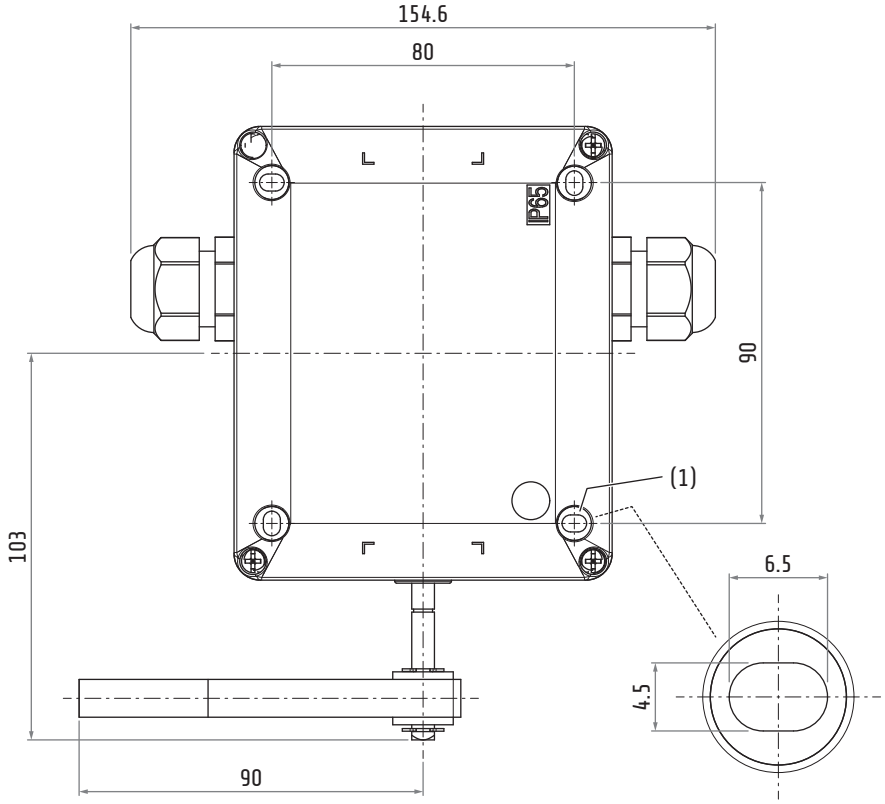

МОМЕНТ ЗАТЯЖКИ
1.2 - 1.4 Н×м / 10.6 - 12.4 lb×in

1 Установите концевой выключатель, используя 4 соответствующих винта (1) (не входят в комплект поставки), в рабочее положение, пользуясь приведенной на рисунке схемой отверстий.

Размеры в мм / Иллюстрации НЕ в масштабе

Функционирование

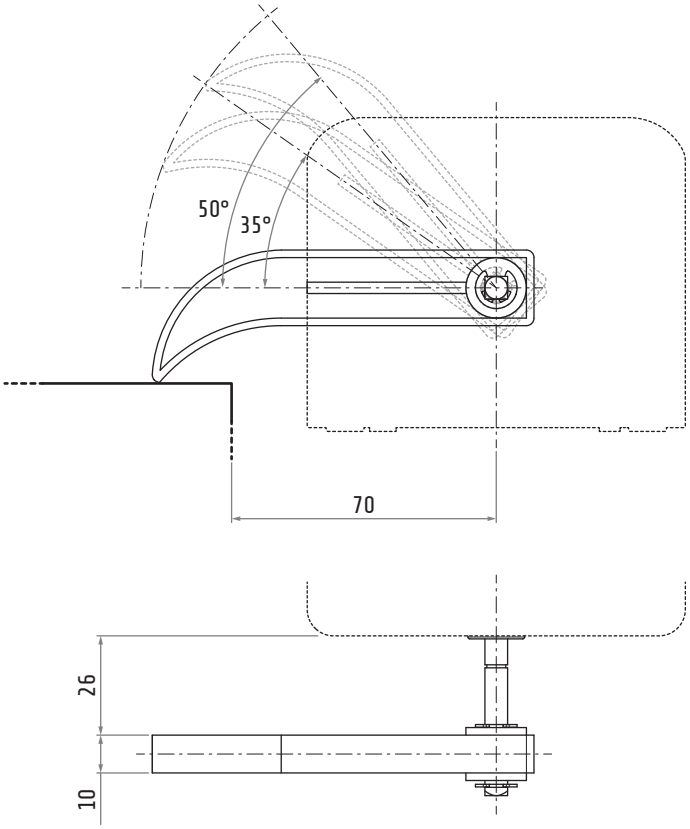

35° Угол срабатывания
50° Максимально разрешенный угол
70 Минимальное допустимое расстояние
26 Максимальное расстояние

Размеры в мм / Иллюстрации НЕ в масштабе

ВНИМАНИЕ
Неразрешенные расстояния могут вызвать нарушения в работе концевого выключателя и стать причиной тяжелого физического и материального ущерба при применении.

Функционирование кулачкового переключателя

FCP245
- Одна скорость
- 3 положения
- С механической блокировкой ●

		1		0		2
2						
	3-4			×		
1						
	1-2			×		