GIOVENZANA
INTERNATIONAL B.V.

TR85H7P

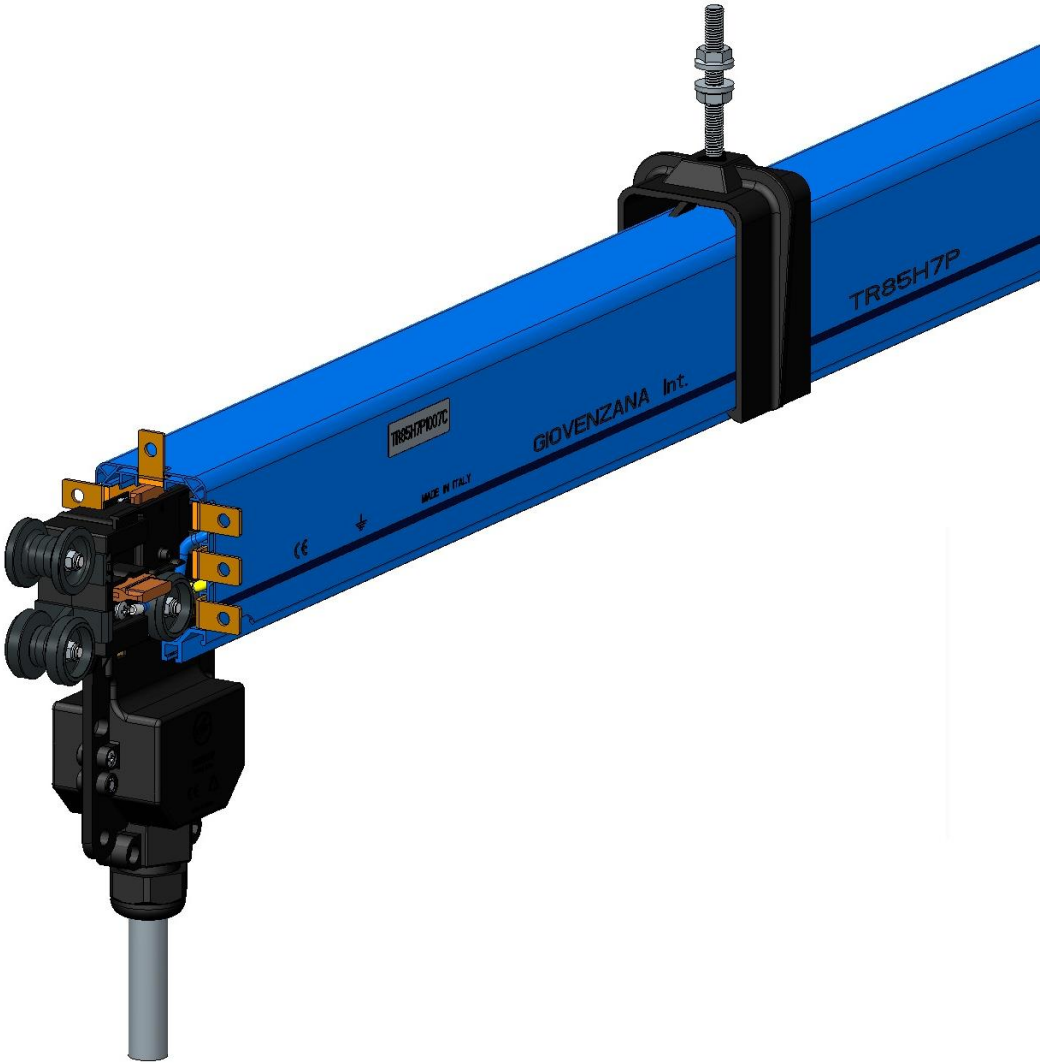

ITA - Istruzioni montaggio
TR85H7P conduttori premontati

ENG - Mounting instructions
TR85H7P pre-mounted conductors

RUS - Инструкция по монтажу и Паспорт
TR85H7P с протянутой медной шиной

...come non perdere la garanzia
...how to keep your warranty
...условия гарантии

GIOVENZANA INTERNATIONAL

nella continua ricerca di miglioramento dei propri prodotti si riserva il diritto di apportare, senza obbligo di preavviso, tutte le modifiche tecniche e funzionali contenute nel presente manuale.

MI07P-RU- rev.00/2017

GIOVENZANA INTERNATIONAL

in its continuous quest for product improvement, reserves the right to change any of the technical and functional information in this manual without prior notice.

MI07P-RU- rev.00/2017

GIOVENZANA INTERNATIONAL

находится в постоянном поиске усовершенствования своей продукции, оставляет за собой право вносить любые технические и функциональные изменения в настоящую инструкцию без обязательства о предварительном уведомлении.

MI07P-RU- rev.00/2017

Revisione Revision **Ревизия**	Data Date **Дата**	Descrizione Description **Описание**
00	12/07/2017	Emissione First issue Выпуск

	Indice	Contents	Оглавление	
1	Premessa	Introduction	Вступление	4
2	Dati identificazione prodotto	Product identification data	Идентификационные данные продукции	5
3	Descrizione prodotto	Product description	Описание продукции	6
4	Legenda simboli usati	Symbols legend	Легенда используемых символов	7
5	Disposizione conduttori rame	Arrangement of the copper conductors	Расположение медных проводников	8
6	Caratteristiche tecniche	Technical specifications	Технические характеристики	9
7	Sicurezza	Safety	Безопасность	10
8	Garanzia	Warranty	Гарантия	11
9	Installazione linea:	Line Installation:	Установка линии	12
9.1	Fissaggio mensole	Bracket fixing	Крепление кронштейнов	13
9.2	Fissaggio sospensioni	Hanger installation	Крепление подвесных скоб	15
9.3	Punto fisso	Fixed point	Точка фиксации	16
9.4	Montaggio barre	Rail mounting	Монтаж секций шинопровода	17
9.5	Giunzioni	Joints	Соединительные муфты	19
9.6	Alimentazione di testa	Head feed	Концевой подвод питания	20
9.7	Carrelli	Trolleys	Токосъемники	22
9.8	Inserimento guarnizione e chiusura linea	Sealing strip insertion and line termination	Вставка уплотнительной ленты и закрытие линии	27
10	Braccio di traino	Towing arm	Буксирная опора	28
11	Alimentazione intermedia	In-line feed	Линейный подвод питания	30
12	Prolungamento linea	Line extension	Продление линии	32
13	Giunto di sezionamento	Isolator joint	Изолирующая секция	33
15	Manutenzione	Maintenance	Техническое обслуживание	35
16	Risoluzione dei problemi	Troubleshooting	Решение проблем	36

PREMESSA

Questo manuale contiene tutte le istruzioni necessarie per una corretta posa e messa in servizio della linea di alimentazione serie TR85H7P (profilo "H" scatolato).

Le operazioni contenute in questo manuale devono essere eseguite da personale specializzato e qualificato.
Necessaria:

- conoscenza di norme generali circa la sicurezza
- conoscenza di norme circa prevenzione infortuni
- conoscenza di norme circa installazioni elettriche
- competenza nell' usare attrezzature elettriche

L' installatore ha l' obbligo di seguire queste istruzioni in modo da assicurare un funzionamento duraturo e costante nel tempo come pure garantire sicurezza nell' utilizzare questo prodotto.

La non osservazione di queste istruzioni può comportare seri danni sia all' apparecchiatura stessa, sia all' operatore.

In caso di installazioni straordinarie e/o che richiedono una diversa configurazione non presente in questo manuale si prega di rivolgersi immediatamente al supporto tecnico GIOVENZANA INTERNATIONL B.V.

Qualsiasi disegno o documento addizionale specifico contenuto nel componente fornito prende priorità su questo manuale.

INTRODUCTION

This manual contains all the necessary instructions for the correct installation and commissioning of the TR85H7P series busbar system.
("H" honeycomb profile)

The operations described in this manual must be performed by fully qualified and specialized personnel.
Requisites:

- knowledge of general safety regulations
- knowledge of accident prevention regulations
- knowledge of electrical installation standards
- skilled in the use of electrical tools and equipment

The installer is required to follow these instructions in order to ensure both long-term reliable functioning and safety in using this product.

Non-observance of these instructions may result in both operator injury and/ severe damage to the equipment.

In the event case of special installations and/or those that require a different configuration not present in this manual, please contact GIOVENZANA INTERNATIONAL B.V. technical support.

Any additional drawing or document provided with the supplied component takes priority over this manual.

ВСТУПЛЕНИЕ

Данное пособие включает в себя все необходимые инструкции по установке и подключению линии питания серии TR85H7P.
(шинопровод с двойным корпусом).

Все действия, описанные в данном пособии, должны быть выполнены специализированным и квалифицированным персоналом.
Требуются:

- общие знания норм безопасности
- общие знания по предотвращению травмоопасных ситуаций
- знание норм по установке электрического оборудования
- компетентность в использовании электрического оборудования

Монтажник обязан следовать инструкциям для обеспечения долговечной и стабильной работы линии и гарантии безопасности в использовании данного изделия.

Невнимательное изучение инструкции может привести к серьезным повреждениям оборудования и травмам обслуживающего персонала.

В случае необходимости дополнительных установок и/или изменения конфигурации, не присутствующих в данном пособии, следует незамедлительно обратиться к службе Технической Поддержки GIOVENZANA INTERNATIONAL B.V.

Любой чертеж или дополнительный уточненный документ, предоставленный вместе с изделием, имеет приоритет над данным пособием.

DATI DI IDENTIFICAZIONE DEL PRODOTTO

Il profilo esterno è marchiato in maniera indelebile e fornisce le seguenti informazioni:

1 Certificazione:

2 Posizionamento conduttore di [redacted]

(la linea continua nera abbinata al simbolo di terra indica chiaramente la posizione del condutt[redacted]

Provenienza: MADE IN ITALY

3 Produttore: GIOVENZANA Int.

4 Data di produzione: giorno/mese/anno

5 Serie: TR85H7P

6 Codice: TR85H7P 160 7C

7

serie

ampere

N° conduttori

- Colore esterno barra: standard blu

(su richiesta colori personalizzati)

PRODUCT IDENTIFICATION DATA

The busbar rail is indelibly marked on the outside and provides the following information:

1 Certification:

2 Positioning of earth conduc[redacted]

(the continuous black line combined with the earth symbol clearly indicates the p[redacted]rth conductor)

Place of origin: MADE IN ITALY

3 Manufacturer: GIOVENZANA Int.

4 Date of manufacture: day/month/year

5 Series: TR85H7P

6 Code: TR85H7P 160 7C

7

series

amperage

N° conductors

- External rail colour: standard blue

(personalized colours upon request)

ИДЕНТИФИКАЦИОННЫЕ ДАННЫЕ ПРОДУКЦИИ

Внешний профиль помечен несмываемыми надписями и предоставляет следующую информацию:

1 Сертификат: [redacted]

2 Заземление:

(Черная линия совместно с символом заземления указывает на расположения заземляющего проводника)

3 Страна-изготовитель: СДЕЛАНО В ИТАЛИИ

4 Производитель: GIOVENZANA Int.

5 Дата изготовления: день/ месяц/ год

6 Серия: TR85H7P

7 Код : TR85H7P 160 7C

серия

ампер

кол-во проводников

- Цвет корпуса шинопровода: стандарт- синий

(другие цвета на заказ)

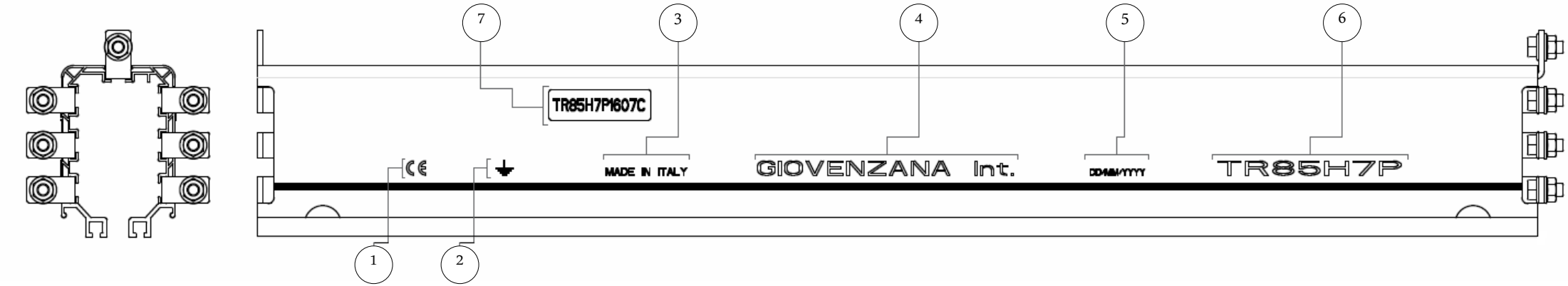

DESCRIZIONE PRODOTTO

La linea di alimentazione isolata TR85H7P è un sistema moderno e antinfortunistico per la trasmissione di energia per vari tipi di utenze mobili: gru, carriponte, paranchi, sistemi a nastro..
La linea è costituita da un involucro in PVC scatolato "H" ossia realizzato con doppia camera che ne conferisce una maggiore rigidezza rispetto un profilo estruso pieno.
La misura standard delle barre è di 3 e 4 metri.
Ogni conduttore di ciascuna barra viene giuntato al suo corrispettivo della barra adiacente tramite appositi morsetti in modo da garantire una connessione elettrica sicura ed affidabile.
Ogni barra è collegabile l' una all' altra mediante placche di congiunzione e sostenuta mediante supporti e a seconda della tipologia di linea, sarà composta da una alimentazione di testa oppure un' alimentazione intermedia sulla linea e infine da un tappo (due se tipologia con alimentazione intermedia) di chiusura linea.
La trasmissione elettrica è affidata ad uno o più carrelli completamente isolati che scorrendo all' interno della barra non lasciano esposte parti elettriche in tensione. La conducibilità elettrica è garantita da spazzole in metal-grafite che assicurano prestazioni, minime cadute di tensione e affidabilità di servizio nel tempo. Inoltre i carrelli sono provvisti di ruote per cui scorrono senza attrito all' interno del profilo e predisposti per accogliere un supporto/staffa di traino che collegato all' utenza mobile permette di trascinare il carrello parallelamente ad essa.
Per l'installazione all' aperto o in zone particolarmente polverose, la barra è predisposta per l' applicazione di una guarnizione in gomma che ne aumenta il grado di protezione.
Giovenzana Int. realizza perfino la versione TR85H7P può accogliere fino a n° 7 conduttori combinando anche diverse connessioni in parallelo per aumentarne la portata.

PRODUCT DESCRIPTION

The TR85H7P insulated busbar line is a modern and safe system for energy transmission on various types of mobile equipment: cranes, gantries, hoists, conveyor belt systems, etc.
The line consists of a PVC casing made with an "H" honeycomb profile, i.e. made with a double wall that gives greater stiffness with respect to a solid extruded profile.
The standard rail lengths are 3 and 4 metres.
Every conductor of each rail is joined to its equivalent on the adjacent rail via specially provided terminal clips to ensure a secure and reliable electrical connection.
Each rail can be connected to another using joint plates and is supported by hangers, while the line, according to type, will have a head feed or an in-line feed along the line and an end cap (two for the in-line feed type) for line termination.
The transmission of electricity is provided by one or more fully insulated trolleys that run inside the bar and without leaving any live parts exposed. Electrical conductivity is guaranteed by metal-graphite shoes, which ensure good performance, minimal voltage drops and long service life reliability. In addition, the trolleys are equipped with wheels, allowing them to run friction-free inside the rail, and designed to engage a tow support/bracket, which, connected to the mobile load, allows towing the trolley parallel to it.
For installation outdoors or in particularly dusty areas, the rail is designed to accept a rubber sealing strip that increases the level of protection.
Giovenzana Int. even produces the TR85H7P version, which can accept up to seven conductors, also combining several connections in parallel to increase capacity.

ОПИСАНИЕ ПРОДУКЦИИ

Линия троллейных шинопроводов TR85H7P – это современная и безопасная система передачи электроэнергии для различных типов оборудования, таких как: тали, мостовые краны, ленточные и цепные конвейеры и т.д.
Линия представляет собой двойной корпус из ПВХ, что придает ей большую жесткость в сравнении с корпусом обычного шинопровода. Стандартная длина секций 3 и 4 метра.
Проводники на каждой секции соответственно подсоединяются друг к другу с помощью специальных стыковочных зажимов, чтобы обеспечить безопасное и надежное электрическое соединение.
Секции шинопровода подсоединяются друг к друг с помощью соединительных муфт и поддерживаются на кронштейнах, В зависимости от типа линии, шинопровод состоит еще из концевого или линейного подвода питания и заглушки, замыкающей линию (две заглушки с линейным подводом питания).
Передача электроэнергии осуществляется посредством одного или более полностью изолированных токосъемников, которые передвигаются внутри шинопровода, не оставляя оголенными токопроводящие части.
Электропроводность обеспечивается металлографитными щетками, которые гарантируют производительность, минимальные перепады напряжения и надежность работы на протяжении длительного времени. Кроме того токосъемники снабжены роликами, благодаря чему передвигаются внутри шинопровода без трения. Они предназначены для подсоединения буксирной опоры, в свою очередь прикрепленной на передвижном механизме, которая позволяет перемещать токосъемник параллельно самому механизму.
Для установки линии на открытом воздухе или в особо пыльных помещениях, шинопровод оснащен выемками для резиновой уплотнительной ленты, которая повышает степень защиты.
Giovenzana International также реализует версию TR85H7P, в которой можно провести до 7 проводников, комбинируя разные виды подключения для увеличения мощности.

LEGENDA SIMBOLI UTILIZZATI

Qui rappresentati i vari simboli che troverete in questo manuale usati per indicare un' operazione di estrema importanza ai fini di sicurezza dell' operatore e dei componenti stessi della linea.

Pericolo di folgorazione

Leggere attentamente

Pericolo generale

Messa a terra

Ricontrollo e conferma

SYMBOLS LEGEND

The various symbols used in this manual to indicate operations of major importance regarding the safety of the operator and line components are listed here.

Voltage hazard

Read carefully

General hazard

Protective earth

Check and confirm

ЛЕГЕНДА ИСПОЛЬЗУЕМЫХ СИМВОЛОВ

Ниже представлены различные символы, используемые в данном пособии, для указания на очень важные операции, необходимые для безопасности сотрудников и компонентов линии.

Опасность поражения электрическим током

Читать внимательно

Опасность

Заземление

Проверка и подтверждение

DISPOSIZIONE CONDUTTORI DI RAME

Le immagini mostrano la disposizione dei conduttori.

ATTENZIONE:

Il conduttore di terra è contrassegnato dalla linea continua nera e dal simbolo di terra.

A titolo preferenziale si attribuisce la posizione del conduttore di neutro nel rame alto della barra

ARRANGEMENT OF THE COPPER CONDUCTORS

The pictures shows the position of the conductors

WARNING:

The earth conductor is marked by a continuous black line and the earth symbol.

The position of the neutral conductor is preferably assigned to the upper slot of the rail.

РАСПОЛОЖЕНИЕ МЕДНЫХ ПРОВОДНИКОВ

На изображениях указано расположение медных проводников

ВНИМАНИЕ:

Заземляющий проводник отмечен черной линией и символом заземления

Нейтральный проводник преимущественно располагается в верхнем проеме корпуса шинопровода.

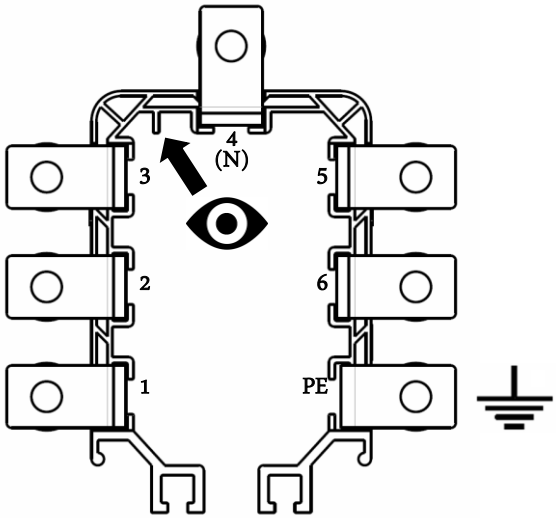

CARATTERISTICHE TECNICHE: | TECHNICAL SPECIFICATIONS: | **ТЕХНИЧЕСКИЕ ХАРАКТЕРИСТИКИ:**

Tabella peso (barra completa di conduttori) Busbar rail weight table (complete with conductors) **Таблица определения веса шинопровода (с проводником)**		50 A	100 A 200 A (*)	160 A 320 A (*)
▪ N° CONDUTTORI ▪ CONDUCTORS NO. ▪ № ПРОВОДНИКОВ	7	1.70 kg/m	2.30 kg/m	3.05 kg/m

(± 50g)

Temperatura ambiente Ambient temperature **Температура окружающей среды**	Esercizio Operating **Рабочая**	Stoccaggio Storage **Хранения**
min / MAX	-30°C ... +55°C	-30°C ... +70°C

(*) The 200 A and the 320 A are obtained by parallel configuration, so only for 4 poles.

SICUREZZA

Durante le operazioni di installazione o di manutenzione della linea occorre assicurarsi di:

Operare in assenza di tensione sulla linea e assicurarsi che in nessun caso possa essere, anche accidentalmente, messa in tensione.

- staff composto da almeno due persone.
- attenersi al piano di sicurezza sul lavoro.
- indossare o utilizzare i dispositivi individuali di protezione previsti dalle norme vigenti.
- utilizzare attrezzature di sollevamento (scale, ponteggi, piattaforme elevatrici..) omologate e rispondenti alle norme vigenti prevenendo situazioni di pericolo durante la movimentazione.
- prevedere tutti gli equipaggiamenti di sicurezza in caso di installazione ad altezze elevate.
- allontanare le persone estranee all' installazione della linea.

SAFETY

Ensure the following during line installation or maintenance operations:

Work with power disconnected from the line and ensure that under no circumstances can the line be powered up, even accidentally.

- team composed of at least two people.
- keep to the safety at work regulations.
- wear/use the personal protective equipment provided for by current regulations.
- use type-approved lifting equipment (ladders, scaffolding, lifting platforms, etc.) in conformity with current regulations, and avoid hazardous situations when handling.
- provide safety equipment in the case of installation at large heights.
- keep persons not involved in line installation away from work area.

БЕЗОПАСНОСТЬ

Во время установки или технического обслуживания линии необходимо убедиться в следующем:

Работа допускается только в условиях отключенного питания Убедиться, что напряжение отключено и не может быть случайно включено.

- наличие бригады из минимум двух человек.
- придерживаться правил безопасности во время работы.
- использовать форму и средства индивидуальной защиты, предусмотренные действующими нормами.
- во избежание опасных ситуаций во время передвижения использовать утвержденное и соответствующее действующим нормам оборудование для подъема (лестницы, леса, подъемные платформы..)
- подготовить все необходимое для страховки, в случае проведения работ на значительной высоте
- увести посторонних из зоны установки линии

CONDIZIONI DI GARANZIA

▪ La durata standard del periodo di garanzia per i prodotti Giovenzana International B.V. è di due anni. La condizione di garanzia è di tipo carry-in, cioè presso Giovenzana International B.V.

▪ Durante il periodo di garanzia, il Controllo Qualità della Giovenzana International B.V. riparerà eventuali guasti che risultino da difetti di fabbricazione o di materiali. Se il Controllo Qualità della Giovenzana International B.V. ritiene impossibile porre rimedio alle suddette mancanze, sostituirà i componenti che, a suo giudizio, hanno la medesima funzione delle apparecchiature da sostituire, in tal caso la proprietà dei componenti sostituiti sarà di Giovenzana International B.V.

▪ La garanzia è limitata alla riparazione o alla sostituzione delle parti. Il Controllo Qualità della Giovenzana International B.V. non è in alcun caso responsabile per ulteriori mancanze o difetti.

▪ Le spese di riparazione e/o sostituzione dei prodotti in garanzia sono a carico della società Giovenzana International B.V. mentre le spese di trasporto sono a carico del cliente.

▪ Il Cliente deve far pervenire al Controllo Qualità della Giovenzana International B.V. il prodotto con allegato una spiegazione dettagliata del problema.

▪ L'obbligo di garanzia decade se:

1) il Cliente modifica o ripara il prodotto oppure lo fa modificare o riparare da persone non autorizzate.
2) il Cliente utilizza il prodotto per scopi diversi da quelli normalmente previsti e/o lo espone a condizioni diverse da quelle di normale utilizzo.
3) Il Cliente utilizza o mantiene quanto fornito in modo sbagliato, negligente o improprio.
4) L'etichetta Guarantee seal è stata rimossa, danneggiata o manomessa.

▪ L'obbligo di garanzia di Giovenzana International B.V. non è applicabile:

1) ai materiali non forniti da Giovenzana International B.V.
2) se i difetti sono il risultato della normale usura.
3) se i difetti risultano da cause esterne, quali fuoco o acqua, fulmini, sinistri, azioni moleste, terremoti o guerra.
4) se risulta chiaro che non esiste alcun diritto di garanzia, tutte le eventuali spese di analisi tecnica, riparazione o sostituzione saranno a carico del cliente.

WARRANTY CONDITIONS

▪ The standard duration of the warranty period for Giovenzana International B.V. products is two years. The warranty is of the carry-in type, i.e. provided at Giovenzana International B.V. premises.

▪ During the warranty period, Giovenzana International B.V. Quality Control shall repair all faults arising from manufacturing or material defects. If Giovenzana International B.V. Quality Control deems that the aforementioned faults cannot be repaired, it will replace components with those it considers to have the same function as the equipment to be replaced; in this case, the replaced components will be the property of Giovenzana International B.V.

▪ Warranty is limited to the repair or substitution of parts. Giovenzana International B.V. Quality Control is not in any way responsible for further faults or defects.

▪ The costs of repair and/or replacement of products under warranty are borne by Giovenzana International B.V. while shipping costs are at the customer's expense.

▪ The Customer must deliver the product to Giovenzana International B.V. Quality Control, together with a detailed description of the problem.

▪ The warranty is no longer valid if:

1) the Customer modifies or repairs the product or has it modified or repaired by unauthorized persons.
2) the Customer uses the product for purposes other than those normally envisaged and/or exposes it to conditions other than those of normal use.
3) the Customer uses or keeps what has been supplied in a wrong, negligent or improper manner.
4) the Guarantee seal has been removed, damaged or tampered with.

▪ The Giovenzana International B.V. warranty is not applicable:

1) to materials not supplied by Giovenzana International B.V.
2) if the defects derive from normal wear.
3) if the defects derive from external causes, such as fire or water, lightning, accidents, vandalism, earthquakes or war.
4) if it is clear that of no warranty rights exist, all expenses for technical analysis, repair or replacement shall be at the customer's expense.

УСЛОВИЯ ГАРАНТИИ

▪ Стандартная продолжительность гарантийного срока для продукции Giovenzana International B.V. составляет два года. Гарантия типа "carry-in", т.е. на заводе Giovenzana International B.V.

▪ В течение гарантийного срока, отдел "Контроль Качества" Giovenzana International B.V. выполнит ремонт любых неисправностей, которые являются результатом дефекта фабрики или материала. В случае если отдел "Контроль Качества" решит, что неисправности не могут быть устранены, неисправные компоненты будут заменены на подобное им. В таком случае замененные компоненты будут собственностью Giovenzana International B.V.

▪ Гарантия ограничивается ремонтом и/или заменой деталей. Отдел "Контроль Качества" Giovenzana International B.V. ни в коем случае не несет ответственность за последующие недостачи или дефекты.

▪ Расходы на ремонт и/или замену изделий по гарантии берет на себя Giovenzana International B.V., в то время как транспортные расходы будут за счет клиента.

▪ Клиенту необходимо доставить изделие в отдел "Контроль Качества" Giovenzana International B.V. с подробным описанием проблемы.

▪ Гарантия больше не действует в случае если:

1) Клиент модифицировал или ремонтировал изделие или это было сделано неуполномоченными лицами.
2) Клиент использует изделие не по назначению и/или эксплуатирует его в условиях, отличающихся от нормы.
3) Клиент использует или хранит приобретенные изделия неправильным, небрежным или неподходящим образом.
4) Гарантийный знак был удален, поврежден или подделан.

▪ Гарантия Giovenzana International B.V. не распространяется:

1) на материалы не принадлежащие Giovenzana International B.V.
2) если дефект вызван естественным износом.
3) если дефект вызван внешними факторами, такими как: огонь, вода, молнии, несчастные случаи, вандализм, землетрясения или война.
4) если определенно ясно, что права на гарантию нет. В таком случае все расходы на технические анализы, ремонт и замену берет на себя клиент.

INSTALLAZIONE

Linea esempio con distanza tra i supporti di
1.00 metri (n° 4 supporti per barra)

INSTALLATION

Line example with distance between supports of
1.00 metres (No. 4 supports per busbar rail)

УСТАНОВКА ЛИНИИ

Пример установки линии с дистанцией между креплениями в **1.00 метр** (4 крепления на секцию)

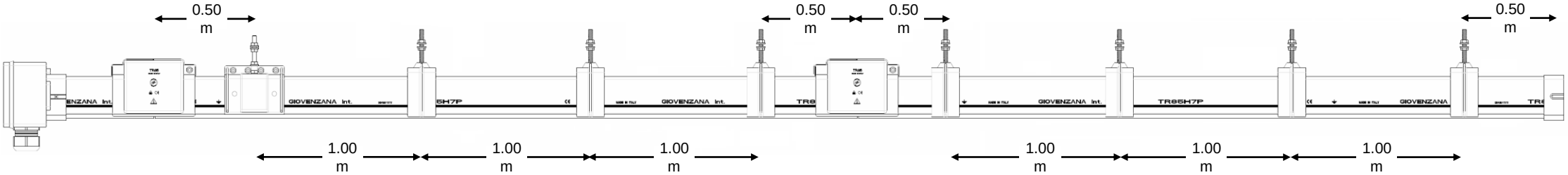

LEGGERE ATTENTAMENTE PRIMA DI MONTARE LE BARRE

Se si desidera utilizzare l' alimentazione di testa precablata a codice TR85H7P005A7, occorre montare le barre col senso di terra coincidente con quello riportato sullo spezzone dell' alimentazione.

A: esempio linea con **alimentazione** all' **inizio** (*) quindi con lato conduttore di **terra frontale**.

B: esempio linea con **alimentazione** alla **fine** (*) quindi con lato conduttore di **terra posteriore**.

(*) riferimento immagine in fig. A-B vista frontale.

READ CAREFULLY BEFORE MOUNTING THE BUSBAR RAILS

If it is wished to use the pre-wired head feed with code TR85H7P005A7, the busbars must be mounted with the earth direction matching that indicated on the feed's rail portion.

A: example of **head feed** (*), and therefore with **rear earth** conductor.

B: example of **end feed** (*), and therefore with **front earth** conductor.

(*) referring to front view of illustration in Fig. A-B.

ВНИМАТЕЛЬНО ПРОЧИТАЙТЕ ПЕРЕД УСТАНОВКОЙ СЕКЦИЙ.

При необходимости использования концевого подвода питания, код TR85H7P005A7, необходимо установить секции так, чтобы знак заземления находился с той же стороны, что на подводе питания.

A: пример линии с подводом **питания в начале** (*), где заземляющий проводник находится на **лицевой стороне линии**

B: пример линии с подводом **питания в конце** (*), где заземляющий проводник находится на **обратной стороне линии.**

(*) за ориентир на рис. A, B берется вид спереди.

A >

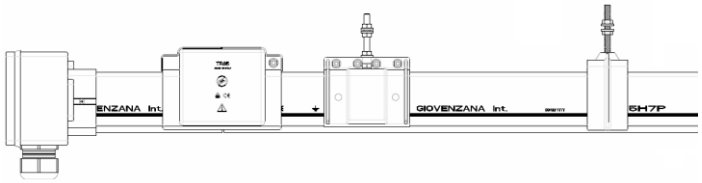

B >

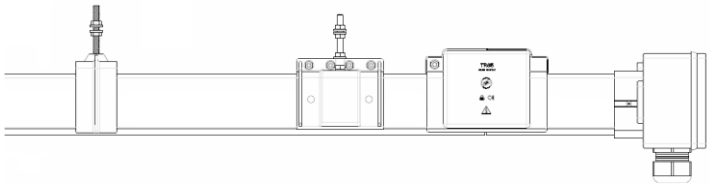

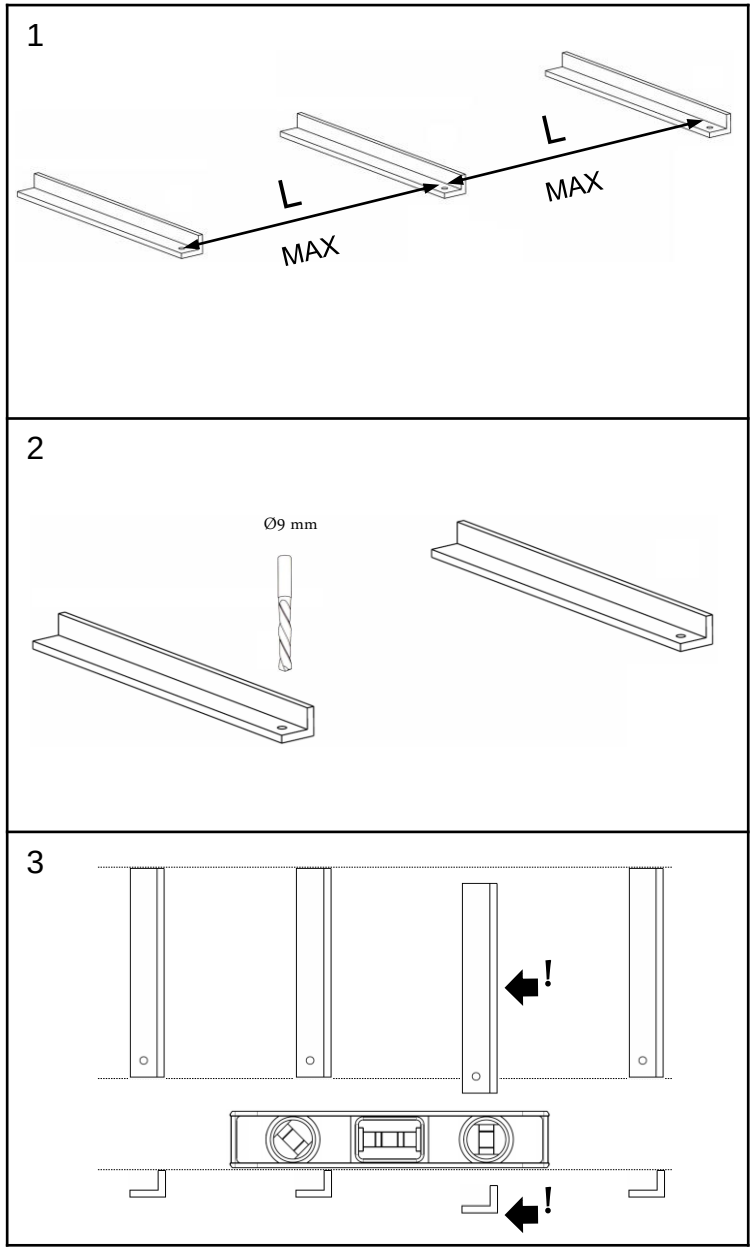

FISSAGGIO MENSOLE

▪ **Dis. 1**: Preparare le staffe supporti della linea ad intervalli regolari come esposto nel disegno.

Si raccomanda di montare la staffa iniziale a 50 cm dall' estremità della linea per supporti passo 1.00 m in modo che le sospensioni poi si trovino sempre sufficientemente vicino alle giunzioni per un adeguato sostegno.
Vedi illustrativo pag. 12

▪ D nm.

▪ **Dis.3** : Sebbene il supporto di traino del carrello ammette eventuali dislivelli della linea in senso verticale ma anche in senso laterale (imperfetto parallelismo) entro qualche centimetro, è bene comunque curare e verificare l' allineamento dei supporti.
Volutamente in disegno il terzo supporto da sinistra è stato indicato errato per far meglio intendere come rispettare l' allineamento.
L' allineamento verticale può essere perfezionato grazie alle sospensioni che permettono di correggere eventuali dislivelli fino ad un massimo di qualche centimetro semplicemente regolando il controdado.
Vedi pag. 15.

BRACKET FIXING

▪ **Dwg. 1**: Prepare the line support brackets at regular intervals as indicated in the drawing.

It is recommended to install the first bracket 50 cm from the line end for supports spaced every 1.00 m so that the hangers are always located sufficiently close to the joints to provide adequate support.
See illustration on page 12

▪ D th a
Ø9 mm drill.

▪ **Dwg. 3** : Although the trolley towing arm allows possible vertical as well as sideways (imperfect parallelism) variations in the line of a few centimetres, it is still recommended to pay attention to and check the alignment of supports.
The third from left bracket has be purposely offset to better understand how to respect alignment.
Vertical alignment can be improved via the hangers, which allow correcting possible differences in height of up to a few centimetres by simply adjusting the check nut.
See page 15.

КРЕПЛЕНИЕ КРОНШТЕЙНОВ

▪ **Рис.1**: Расположить опорные кронштейны линии на равном расстоянии, как указано на рисунке.

Рекомендуется закрепить крайние кронштейны на расстоянии 50 см от конца линии (для кронштейнов с шагом в 1.00 м), чтобы подвесные скобы находились близко к соединительным муфтам для соответствующей поддержки.
Смотрите рисунок на стр.12

▪ **Рис.2**: Если не предусмотрено, просверлить опорные кронштейны сверлом диаметром 9мм.

▪ **Рис.3**: Несмотря на то, что в случае с буксирной опорой допустимы возможные неровности линии по вертикали и горизонтали в пределах нескольких сантиметров (несовершенный параллелизм), в любом случае необходимо сделать и проверить выравнивание кронштейнов.
На рисунке третий кронштейн слева был умышленно расположен неправильно, чтобы лучше понять как работает выравнивание.
Вертикальное выравнивание можно подогнать благодаря подвесным скобам, которые позволяют корректировать отклонения в пределах нескольких сантиметров, всего лишь регулируя контргайку.
См. стр. 15

4

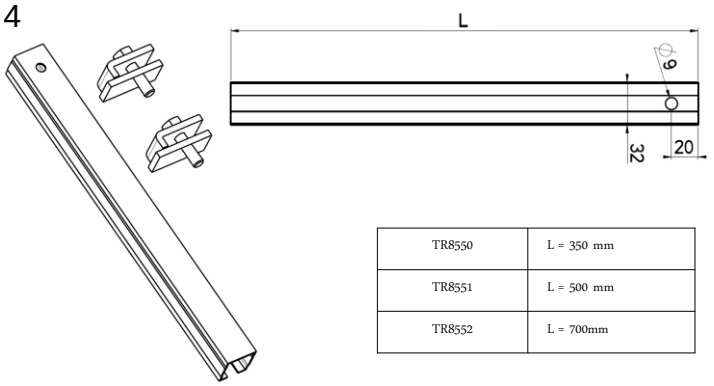

TR8550	L = 350 mm
TR8551	L = 500 mm
TR8552	L = 700mm

5

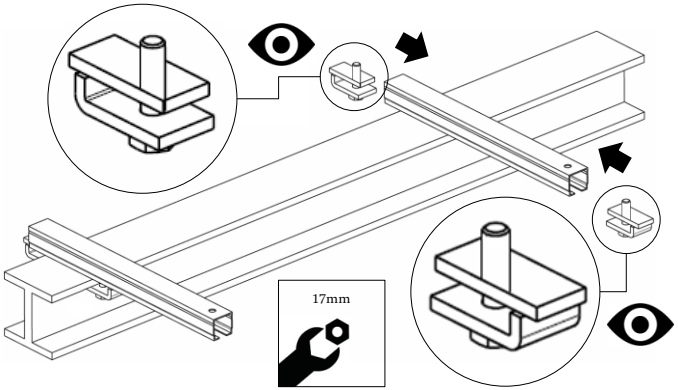

6

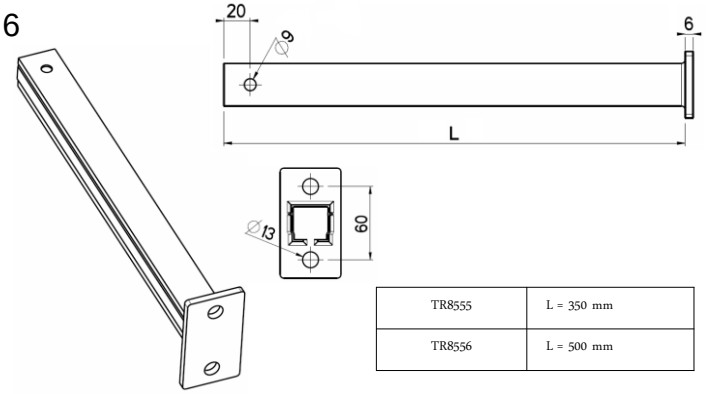

TR8555	L = 350 mm
TR8556	L = 500 mm

FISSAGGIO MENSOLE

Se l' impianto non è dotato di supporti già predisposti, sono disponibili come accessori due tipologie staffe sostegno di diverse lunghezze.

Si raccomanda scegliere la corretta lunghezza dei supporti in modo tale che il braccio o forca fissato al dispositivo mobile possa intercettare la staffa di traino del carrello.
Vedi pag. 31

▪ **Dis. 4**: mostra le staffe sostegno fissaggio su trave.

▪ **Dis. 5**: mostra il montaggio delle staffe sostegno fissaggio su trave.

Fare attenzione al corretto senso di posizionamento delle piastrine.

▪ D
(viti

Spessore trave:
5 / 15 mm (min/MAX)

BRACKET FIXING

If the plant is not equipped with suitable supports, two types of support beam are available in various lengths as accessories.

It is advised to choose the correct length for the supports so that the arm or fork fixed to the mobile device can reach the trolley's towing bracket.
See page 31

▪ **Dwg. 4**: shows the support clips for beam mounting.

▪ **Dwg. 5**: shows the installation of beam-mounted support clips.

Take care to ensure positioning the clips the right way round.

▪ D
(scr

Beam thickness:
5 / 15 mm (min/MAX)

КРЕПЛЕНИЕ КРОНШТЕЙНОВ

В случае если объект установки не оснащен соответствующими кронштейнами, то используются два вида опорных кронштейнов различной длины.

Рекомендуется подобрать правильную длину кронштейнов, чтобы буксирная опора, закрепленная на движущемся устройстве, могла захватить буксирную опору токосъемника.
Смотреть стр. 31

▪ **Рис. 4**: изображение опорных кронштейнов для крепления на двутавр.

▪ **Рис. 5**: монтаж опорных кронштейнов на двутавр.

Обратите особое внимание на правильное размещение зажимов.

Толщина двутавра:
5 / 15 мм (мин/МАКС)

▪ **Рис. 6**: изображение опорного кронштейна для крепления на стену.

7

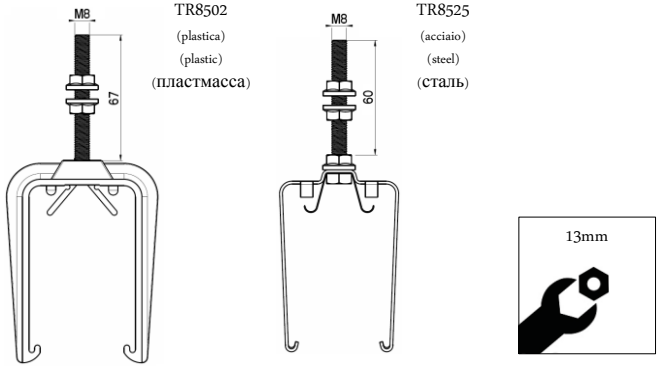

8

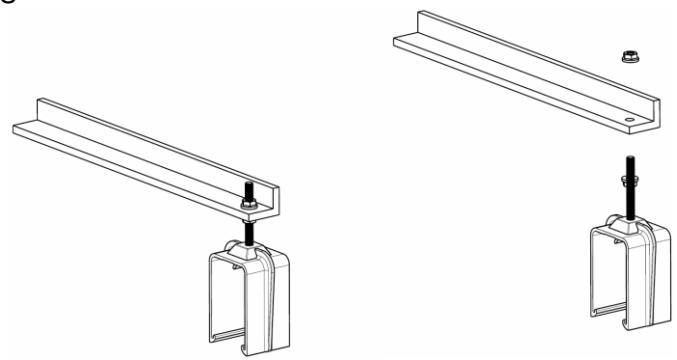

9

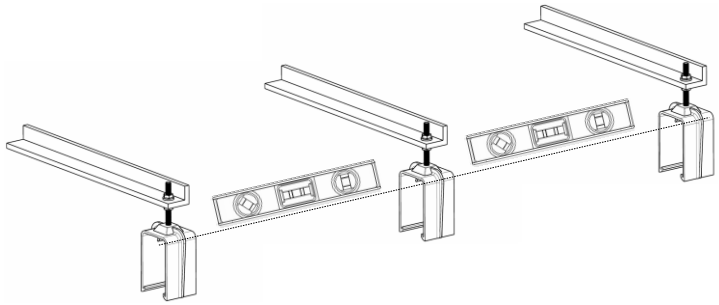

FISSAGGIO SOSPENSIONI

▪ **Dis. 7**: mostra i due tipi di sospensioni disponibili ed entrambe fornite con due dadi flangiati M8.
▪TR8502 in materiale plastico
▪TR8525 in acciaio
Si raccomanda di utilizzare la sospensione opportuna verificando la compatibilità del materiale plastica o acciaio con l' atmosfera di posa della linea.

▪ **Dis. 8**: montare le sospensioni senza serrare entrambi i dadi.

▪ **Dis. 9**: regolare il controdado in modo tale che tutte le sospensioni siano alla stessa altezza e completare il fissaggio serrando dado e controdado.

HANGER INSTALLATION

▪ **Dwg. 7**: shows the two types of hangers available, both supplied with two M8 flanged nuts.
▪TR8502 in plastic
▪TR8525 in steel
It is recommended to use the appropriate hanger, checking compatibility of the plastic or steel with the line installation environment.

▪ **Dwg. 8**: mount the hangers without tightening both nuts.

▪ **Dwg. 9**: adjust the check nut so that all the hangers are at the same height and complete installation by tightening the nut and check nut.

КРЕПЛЕНИЕ ПОДВЕСНЫХ СКОБ

▪ **Рис.7**: здесь изображены два вида подвесных скоб, имеющихся в наличии в комплекте с двумя фланцевыми гайками M8.
▪TR8502 из пластмассы
▪TR8525 из стали
Рекомендуется использовать подходящие подвесные скобы, заранее проверив на совместимость пластмассу или сталь со средой в которой устанавливается линия.

▪ **Рис.8**: установить подвесные скобы, не затягивая гайки.

▪ **Рис.9**: отрегулировать контргайки таким образом, чтобы все скобы были на одном уровне и завершить крепление, затянув гайки и контргайки.

10

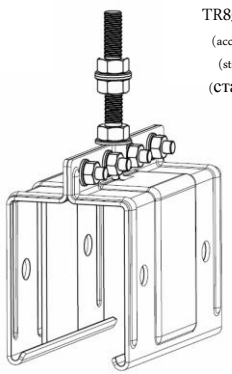

TR8527.1
(acciaio)
(steel)
(сталь)

11

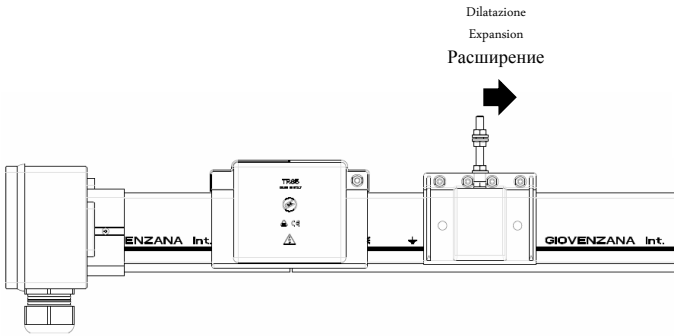

12

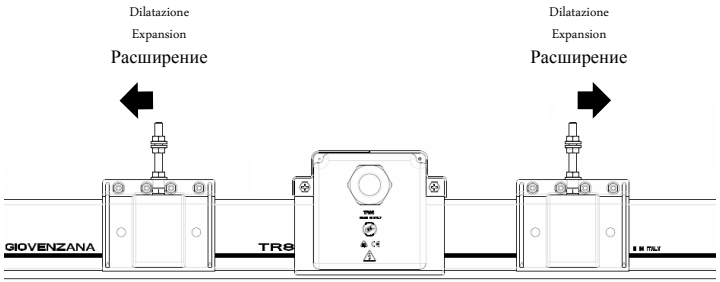

PUNTO FISSO

▪ **Dis. 10**: mostra il punto fisso che, montato al posto di una sospensione, ha la funzione di ripartire correttamente la dilatazione termica della linea.
Mentre le sospensioni consento il normale scorrimento della barra al loro interno, il punto fisso va completamente a bloccare la barra evitando il movimento.
A corredo del punto fisso viene fornita una striscia di gomma adesiva isolante per evitare lo slittamento della barra.

Si raccomanda di creare il punto fisso in prossimità dell' alimentazione:

Dis. 11: tipologia linea con ALIMENTAZIONE di TESTA: un solo punto fisso posizionato subito nel primo troncone linea.

Dis. 12: tipologia linea con ALIMENTAZIONE di INTERMEDIA: due punti fissi posizionato subito nel troncone linea di destra e di sinistra dell' alimentazione intermedia.
Se presenti due alimentazioni intermedie il punto fisso (uno solo) andrà a collocarsi a metà tra le due alimentazioni.

▪ P a
pag
corr

FIXED POINT

▪ **Dwg. 10**: shows the fixed point, which mounted in place of a hanger, has the function of correctly distributing the thermal expansion of the line.
While the hangers allow normal slippage of the busbar within them, the fixed point completely locks the bar, preventing any movement.
The fixed point is supplied with an accompanying adhesive rubber strip to avoid the slippage of the busbar.

It is recommended to install the fixed point close to the power supply feed:

Dwg. 11: line with HEAD FEED: only one fixed point positioned near the joint, on the second line segment.

Dwg. 12: line with IN-LINE FEED: two fixed points positioned near the joint, one to the left and one to the right of the power feed.
If there are two in-line feeds, the fixed point (only one) should be located halfway between the two feeds.

▪ F
mak

ТОЧКА ФИКСАЦИИ

▪ **Рис.10**: изображена муфта для точки фиксации, имеющая функцию подвесной скобы, а также служит механизмом для правильного распределения термического расширения линии.
В то время как скобы дают возможность шинопроводу свободно скользить вдоль, точка фиксации полностью блокирует движение шинопровода.
Для предотвращения проскальзывания сборной шины неподвижная точка снабжена прилагаемой клейкой резиновой лентой.

Рекомендуется установить точку фиксации вблизи с подводом питания.

Рис.11: тип линии с КОНЦЕВЫМ ПОДВОДОМ ПИТАНИЯ: одна точка фиксации, расположенная на муфте.

Рис.12: тип линии с ЛИНЕЙНЫМ ПОДВОДОМ ПИТАНИЯ: две точки фиксации, расположенные на муфтах (одна справа, другая слева от подвода питания).
При наличии двух линейных подводов питания, точку фиксации (одну) надо расположить посередине между двумя подводами питания.

▪Для монтажа брать за пример установку соединительных муфт на стр.19, Делая два выступа на профиле бар для обеспечения надлежащего блокировки.

13

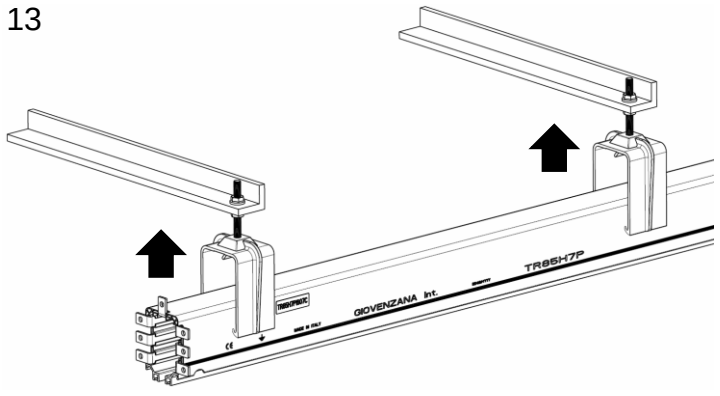

14

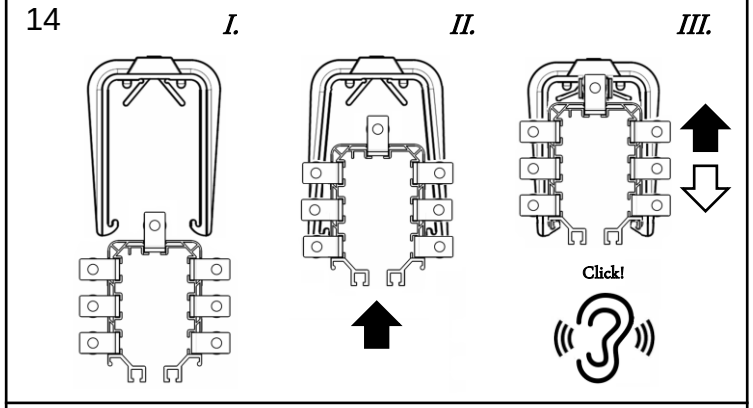

15

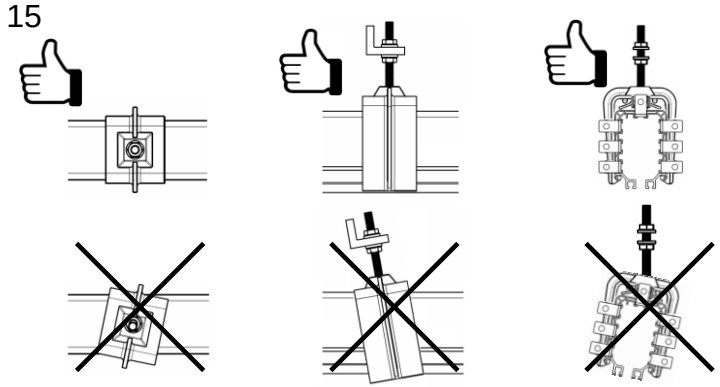

MONTAGGIO BARRE

Agganciare le barre alle sospensioni. L' inserimento avviene a pressione in maniera semplice e veloce in quanto le sospensioni sono abbastanza elastiche da permettere l' inserzione della barra fino alla posizione di aggancio.

Verificare il corretto aggancio della barra controllando la stabilità.

Dis. 15: mostra le installazioni corrette ed errate delle barre.

RAIL MOUNTING

Clip the busbar rails onto the hangers. The press-fit engagement is quick and simple, as the hangers are sufficiently elastic to allow insertion of the rail into the coupling position.

Control that rail is correctly coupled and check its stability.

Dwg. 15: shows correct and incorrect rail installations.

МОНТАЖ СЕКЦИЙ ШИНОПРОВОДА

Вставьте секции шинопровода в подвесные скобы. Для сцепления необходимо лишь надавить,. Подвесные скобы достаточно эластичные для полной стыковки секций.

Проконтролировать правильность стыковки шинопровода, проверить устойчивость линии.

Рис.15: здесь изображены правильная и неправильная установка шинопровода.

16

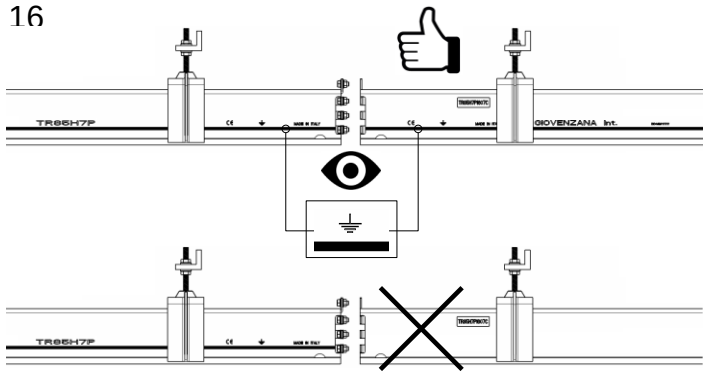

17

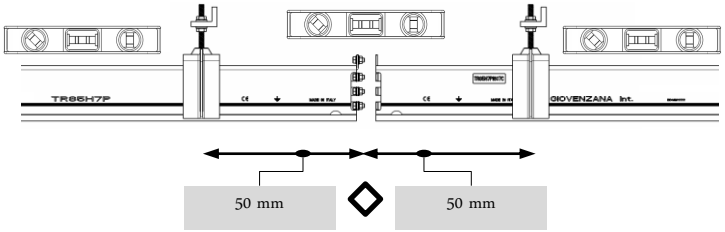

18

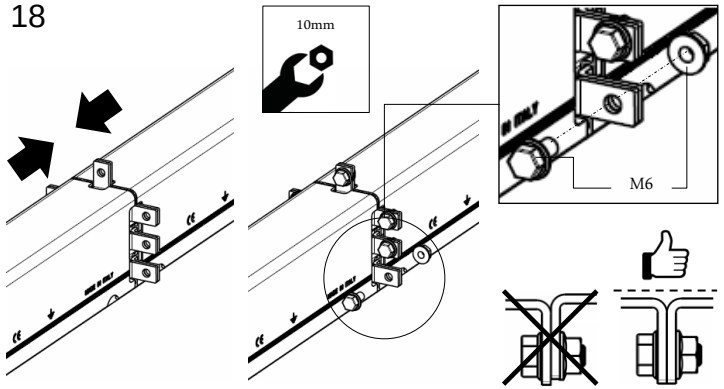

MONTAGGIO BARRE

▪ Dis. 16: Prestare attenzione a montare tutte le barre nello stesso lato tenendo come riferimento la linea continua esterna nera

▪ Dis. 17: Verificare nuovamente allineamento barre sia in senso verticale sia laterale e se necessario procedere ancora alla regolazione delle sospensioni in altezza come mostrato a pag.15.

Allineare i conduttori per evitare l' usura precoce delle spazzole carrelli e evitare microinterruzioni di corrente

▪ Dis. 18: la distanza tra la sospensione e la giunzione non deve essere inferiore a 50 mm

▪ **Dis. 18**: avvicinare le barre fino al loro completo appoggio e quindi completare il collegamento dei conduttori con le proprie viti e dadi fissaggio M6.

RAIL MOUNTING

▪ Dwg. 16: Take care to mount all busbar rails in the same direction, using the external continuous black line as a reference

▪ Dwg. 17: Control rail alignment again, both vertically and sideways, and if necessary proceed with further height adjustment of the hangers as shown on page 15.

Align the conductors to avoid premature wear on trolley shoes and current micro-interruptions.

▪ Dwg. 18: the distance between hanger and joint must not be less than 50 mm.

▪ **Dwg. 18**: move the rails together so that they abut and then complete the connection of the conductors with their terminal screws+nuts M6 as indicated.

МОНТАЖ СЕКЦИЙ ШИНОПРОВОДА

▪ **Рис. 16: Обратить особое внимание на то, чтобы установка всех секций была выполнена с одной стороны. Берем за ориентир черную сплошную линию с внешней стороны шинопровода.**

▪ **Рис. 17: Еще раз проконтролировать выравнивание шинопровода (вертикальное и горизонтальное). При необходимости, повторно отрегулировать подвесные скобы по вертикали, как указано на стр.15.**

Во избежание преждевременного износа щеток токосъемников и прерывания подачи тока, выровнять проводники.

Рис. 18: расстояние между подвесной скобой и соединительной муфтой должно быть больше 50мм.

▪ **Рис. 18**: приблизить секции до полного сцепления и завершить подсоединение проводников с соответствующими терминалами M6.

19

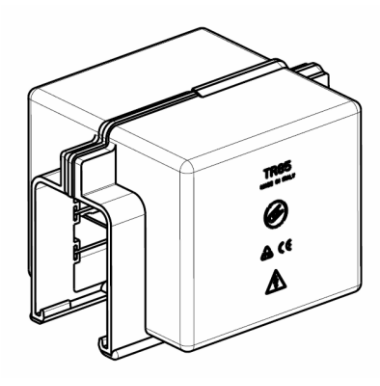

20

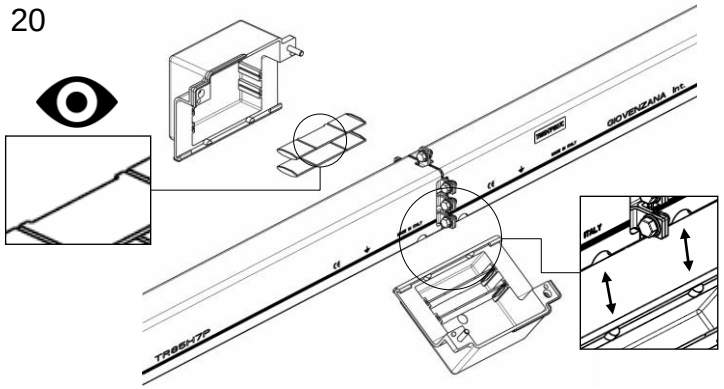

21

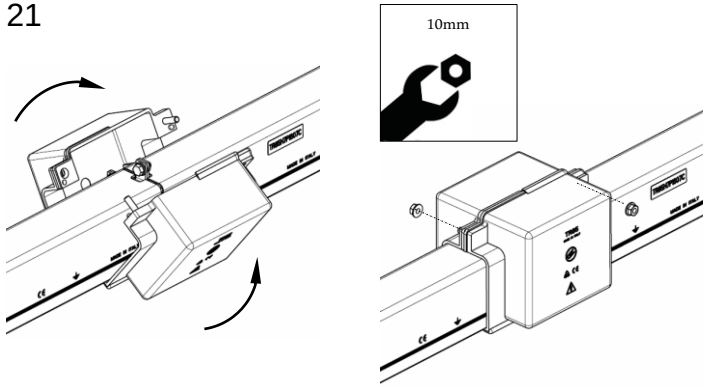

GIUNZIONI

▪ **Dis. 19**: mostra la giunzione tra due barre.

• **Dis. 20**: Ha la particolarità di avere:
• due naselli per ogni semiguscio che si inseriscono nelle apposite sedi su ciascun spezzone di barra. Con questo sistema si impedisce lo sfilamento delle barre.
• due (per lato) placchette isolanti per il corretto isolamento tra i conduttori

▪ **Dis. 21**: mostra la sequenza di montaggio della giunzione in plastica.

JOINTS

▪ **Dwg. 19**: shows the joint between two rails.

Pic. 20: Has the particularity as follows:
Two fixators for each half of the joint that fit into the respective seats on each bar section. This system prevents the bars from moving. Two (per side) insulating plaques for the correct insulation between conductors.

Pic.21 Shows the mounting sequence of the plastic joint.

.

СОЕДИНИТЕЛЬНЫЕ МУФТЫ

▪ **Рис. 19**: изображение соединительной муфты между двумя секциями.

Рис 20: показаны следующие особенности:
•Два крепления на каждой половине муфты напротив друг друга. Данная система предотвращает перемещение шинопровода. Две изоляционные пластины на каждой стороне для правильной изоляции проводников.

Рис.21 показана последовательность установки пластикового соединительного элемента.

22

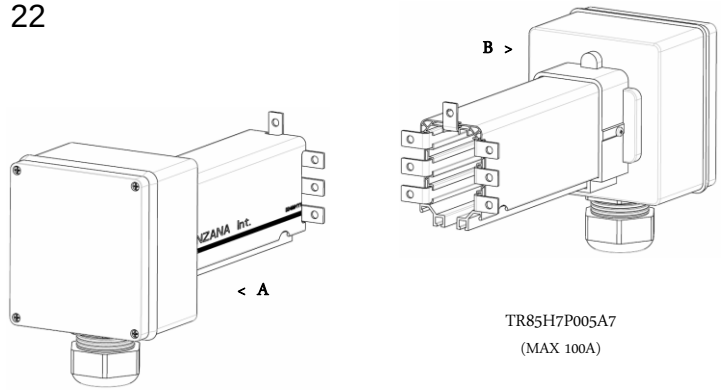

23

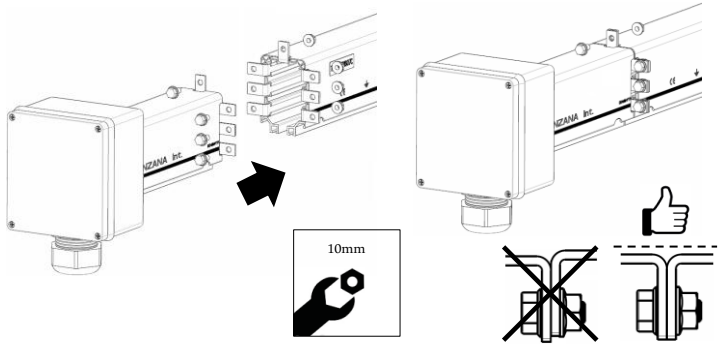

24

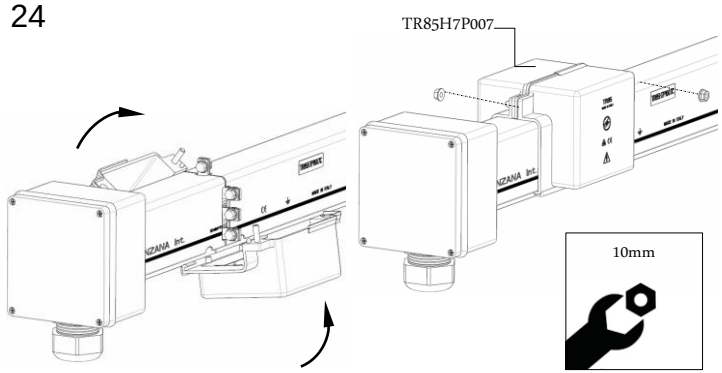

ALIMENTAZIONE DI TESTA PRECABLATA

▪ **Dis. 22**: mostra l' alimentazione di testa PRECABLATA in entrambi i suoi lati.

▪TR85H7P005A7: 7poli
max 100A

L' alimentazione di testa precablata ha già montato uno spezzone di barra per cui come descritto in pag. 12, a seconda di dove si desidera avere l' alimentazione a inizio (A) o fine (B) linea, si deve aver montato le barre col riferimento di terra dal lato coincidente.

▪ L' alimentazione PRECABLATA è già pronta per il montaggio:

▪ **Dis. 23**: connettere l' alimentazione di testa precablata alla barra.

▪ **Dis. 24**: montare la giunzione TR85H7P007 come indicato in pag. 19

Allineare i conduttori per evitare l' usura precoce delle spazzole carrelli e evitare microinterruzioni di corrente

HEAD FEED PRE-WIRED

▪ **Dwg. 22**: shows the head feed PRE-WIRED from both sides.

▪TR85H7P005A7: 7poli
max 100A

The pre-wired head feed has a piece of busbar rail already mounted and so, as described on page 12, the busbar rails must have been mounted with the earth reference on the matching side, according to whether it is wished to have the power feed at the beginning (A) or the end (B) of the line.

▪ The PRE-WIRED feed is already prepared for installation:

▪ **Dwg. 23**: connect the pre-wired head feed to the rail.

▪ D

Align the conductors to avoid premature wear on trolley shoes and current micro-interruptions

КОНЦЕВОЙ ПОДВОД ПИТАНИЯ С УСТАНОВЛЕННЫМ ПРОВОДНИКОМ

▪ **Рис. 22**: концевой подвод питания с проводкой, показанный с обеих сторон.

▪TR85H7P005A7 : 7 проводников
Максимальная 100A

Концевой подвод питания с проводником уже смонтирован с фрагментом секции шинопровода, поэтому как описано на стр. 12 , в зависимости от желания места положения начала (A) и конца (B) линии, необходимо монтировать секции следуя черной линии заземления на боковой стороне корпуса шинопровода.

▪Концевой подвод питания с установленным проводником уже готов для монтажа:

▪ **Рис. 23**: подсоединить подвод питания к шинопроводу.

Во избежание преждевременного износа щеток токосъемника и прерываний подачи тока, выровняйте проводники

▪ **Рис. 24**: установить соединительную муфту TR8535, как указано на стр. 19

25

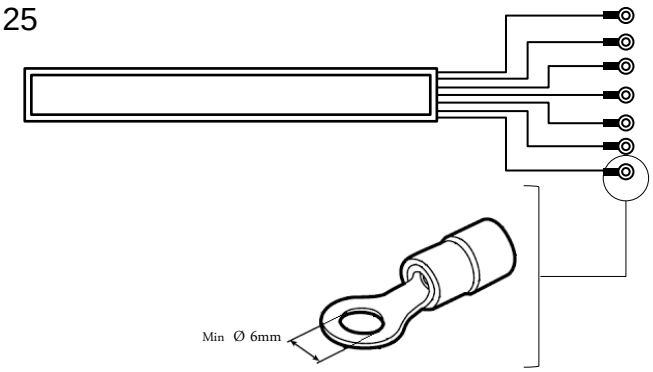

26

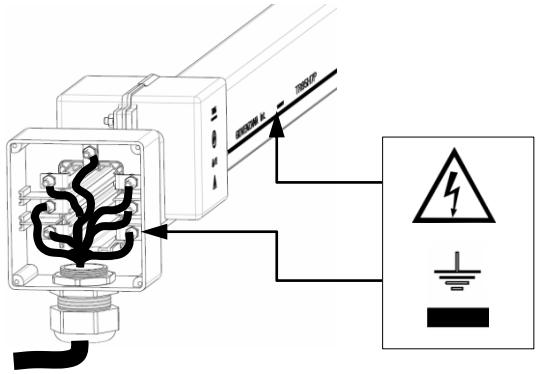

27

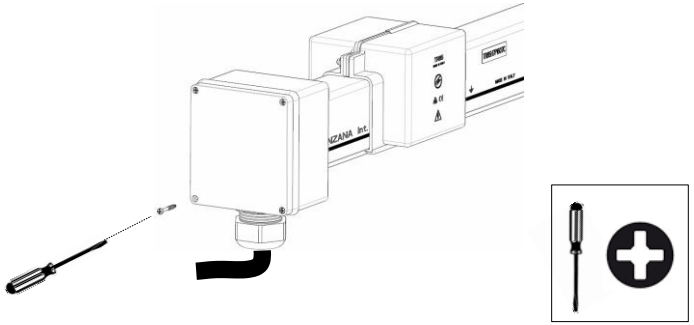

ALIMENTAZIONE DI TESTA PRECABLATA

▪ **Dis. 25**: allestire il cavo di alimentazione mediante capocorda ad anello.

Diametro interno capocorda minimo: 6 mm

▪ D di rimuovere le viti fissaggio conduttori.

▪allentare il pressacavo e infilare il cavo. Effettuare il cablaggio di ogni conduttore rispettando la loro propria funzione quindi fissare ogni conduttore con le viti fornite.

Completare il cablaggio serrando il pressacavo.

ATTENZIONE:
la posizione del conduttore di terra identificato con la linea continua nera esterna

Ricontrollare il cablaggio e assicurarsi che nessuno e in nessun caso la linea possa venire anche accidentalmente messa in tensione

▪ D **La linea deve essere opportunatamente protetta sia da sovraccarichi e cortocircuiti sia da dispersioni di corrente verso terra**

HEAD FEED PRE-WIRED

▪ **Dwg. 25**: prepare the power feed cable with ring terminal lugs.

Terminal lug minimum internal diameter: 6 mm

▪ D remove the conductor anchor screws.

▪ loosen the cable gland and insert cable. Carry out the wiring of each conductor, respecting their function, and then anchor each conductor with the screws provided.

Complete the wiring by tightening the cable gland.

WARNING:
the position of the earth conductor is identified by the external continuous black line

Recheck the wiring and ensure that under no circumstances can the line be powered up, even accidentally

▪ D **The line must be opportunely protected against both overloads and short circuits and from earth leakage current**

КОНЦЕВОЙ ПОДВОД ПИТАНИЯ С УСТАНОВЛЕННЫМ ПРОВОДНИКОМ

▪ **Рис.25**: оснастить кабель питания кабельными наконечниками.

Минимальный диаметр внутреннего отверстия кабельного наконечника : 6 мм

▪ **Рис. 26** : снять крышку вверх и отвинтить крепежные винты проводников.

▪ослабить сальник до нужного для ввода кабеля открытия. Подсоединить каждый проводник, сохраняя последовательность, и закрепить каждый проводник предоставленными винтами.

После подсоединения затянутьсальник.

ВНИМАНИЕ:
расположение проводника заземления указано черной сплошной линией на боковой стороне шинопровода

Проверить подсоединение проводников и убедиться, что линия ни в коем случае не находится под напряжением

Линия должна быть своевременно защищена от перенапряжения и короткого замыкания, а также от утечки тока на землю

▪ **Рис. 27** : закрыть крышку и завинтить как указано на рисунке.

28

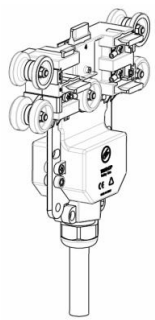

Single
35A
TR85H7P001

29

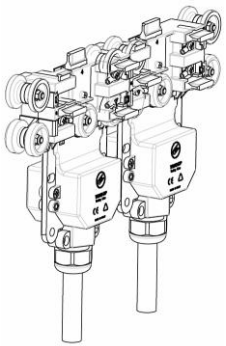

Double
70A
TR85H7P002

30

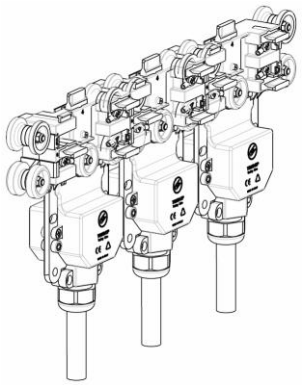

Triple
105A
TR85H7P010

CARRELLI

▪ **Dis. 28-29-30**: mostra le diverse versioni del carrello tutte fornite complete di cavo elettrico tagliato a lunghezza 1.00 metri:

	PORTATA	
	7 POLI	4 POLI (* PARALLELO)
TR85H7P001	35 A	L1-L2-L3: 70A PE: 35A
TR85H7P002	70 A	L1-L2-L3: 140A PE: 70A
TR85H7P010	105 A	L1-L2-L3: 210A PE: 105A

* VEDI SCHEMA CONNESSIONI IN PARALLELO PAG. 24, 25, 26

TROLLEYS

▪ **Dwg. 28-29-30**: shows the supplied trolley complete with a 1.00 metre length electrical cable:

	CAPACITY	
	7 POLES	4 POLES (* PARALLEL)
TR85H7P001	35 A	L1-L2-L3: 70A PE: 35A
TR85H7P002	70 A	L1-L2-L3: 140A PE: 70A
TR85H7P010	105 A	L1-L2-L3: 210A PE: 105A

* SEE PARALLEL CONNECTION DIAGRAM PAGE 24, 25, 26

ТОКОСЪЕМНИКИ

▪ **Рис. 28-29-30**: изображение токосъемника с подсоединенным кабелем длиной 1.0 метр:

	Мощность	
	7 жил	4 жилы (* Параллель)
TR85H7P001	35 A	L1-L2-L3: 70A PE: 35A
TR85H7P002	70 A	L1-L2-L3: 140A PE: 70A
TR85H7P010	105 A	L1-L2-L3: 210A PE: 105A

*

См. Диаграмму параллельного подключения стр. 24, 25, 26

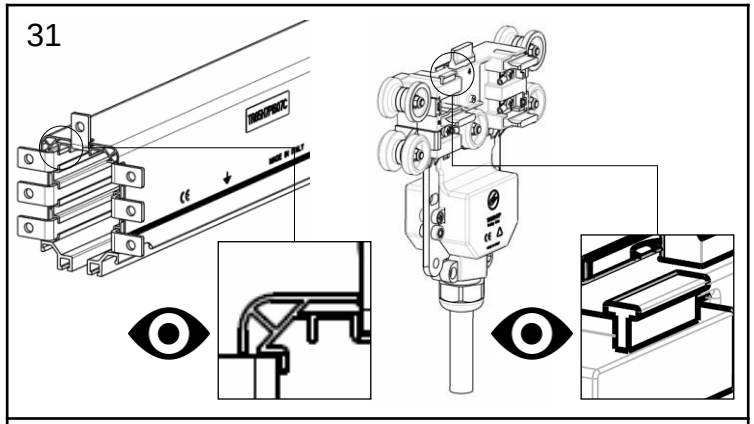

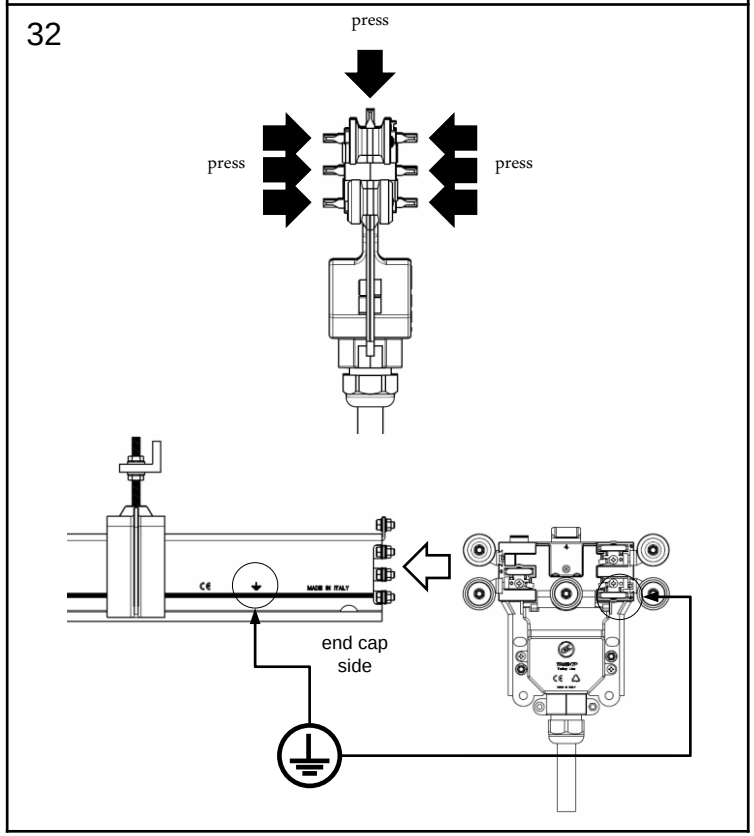

INSERIMENTO CARRELLI

▪ **Dis. 31** : inserimento carrello:

▪Prestare attenzione al nasello di fermo del carrello che deve posizionarsi nel profilo cavo della barra poiché se inserito nel modo errato il nasello si scontrerà con profilo di fermo della barra impedendone l' inserimento.

▪ **Dis. 32**: per l' inserimento del carrello premere le spazzole quindi guidarlo fino al completo inserimento.

Il simbolo di terra posizionato sul corpo carrello in prossimità della relativa spazzola dovrà essere allineato alla linea continua nera presente sulla barra

TROLLEYS INSERTION

▪ **Dwg. 31** : trolley insertion:

▪Pay attention to the trolley's stop pin, which must be positioned in the rail's hollow profile, because if incorrectly inserted the pin will strike the rail's stop profile, preventing insertion.

▪ **Dis. 32** : to insert the trolley, press on the shoes and then guide it in until it is fully inserted.

The earth symbol positioned on the trolley next to the associated shoe must be aligned with the continuous black line on rail

Установка токосъемника

▪ **Рис. 31**: вставка токосъемника:

▪Обратите внимание на блокирующий зубец на токосъемнике, который должен быть расположен в полой выемке секции. При неправильной установке , зубец токосъемника столкнется с профилем секции, предотвращая тем самым установку.

▪ **Рис. 32** : для установки токосъемника, надавить на щетки и толкать до полного ввода.

Проводник заземления должен быть выровнен со сплошной черной линией на боковой стороне секции шинопровода

33

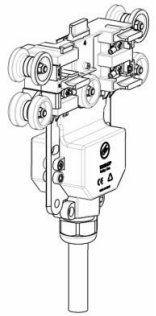

TR85H7P001

35A

34

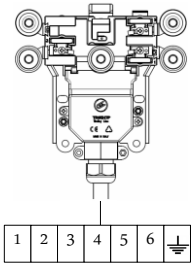

CONNESSIONI

CONNECTIONS

соединения

7 POLI – 35A
7 POLES – 35A
7 ЖИЛ – 35A

4 POLI – 70A
4 POLES – 70A
4 ЖИЛЫ – 70A

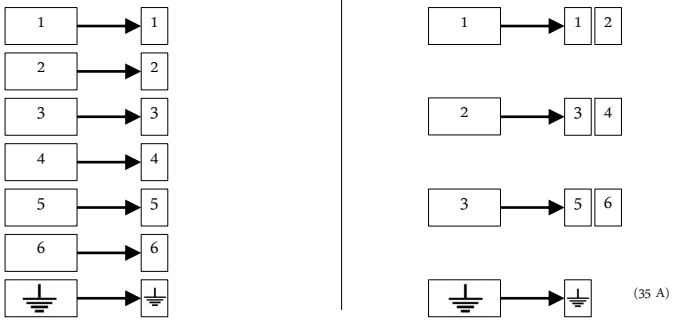

COLLEGAMENTO PARELLELO CARRELLI

- **Dis. 33**: mostra il carrello singolo.
- **Dis. 34**: mostra i due tipi di connessione del carrello singolo.

Fare attenzione a cablare correttamente tutti i rispetti conduttori dei carrelli nello stesso morsetto della scatola

Parallel connection of trolleys

- **Dwg. 33**: shows single trolley
- **Dwg. 34**: shows two ways to connect single trolley

Параллельное соединение токосъемников

- **Рис. 33**: показан одинарный токосъемник
- **Рис. 34**: показаны два типа соединения одинарного токосъемника

35

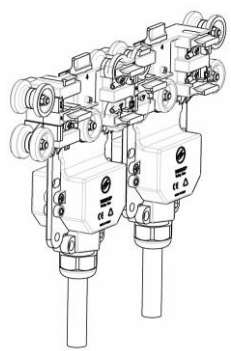

TR85H7P001
35A+35A

36

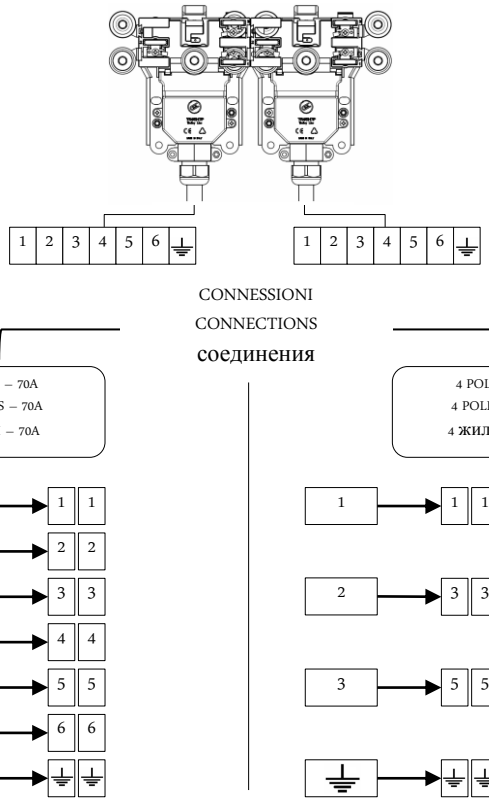

COLLEGAMENTO PARELLELO CARRELLI

- **Dis. 35**: mostra il carrello doppio.

- **Dis. 36**: mostra i due tipi di connessione del carrello doppio.

Fare attenzione a cablare correttamente tutti i rispetti conduttori dei carrelli nello stesso morsetto della scatola

Parallel connection of trolleys

- **Dwg. 35**: shows double trolley

- **Dwg. 36**: shows two ways to connect double trolley

Параллельное соединение токосъемников

- **Рис. 35**: показан сдвоенный токосъемник

- **Рис. 36**: показаны два типа соединения сдвоенного токосъемника

37

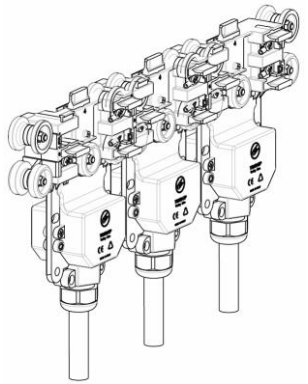

TR85H7P001
35A+35A+35A

38

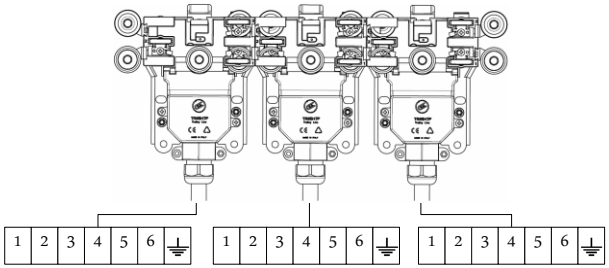

CONNESSIONI
CONNECTIONS
соединения

7 POLI – 105A
7 POLES – 105A
7 ЖИЛ – 105A

4 POLI – 210A
4 POLES – 210A
4 ЖИЛЫ – 210A

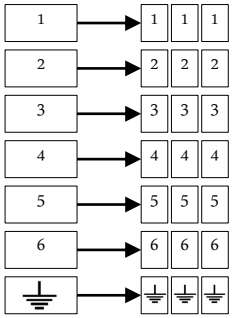

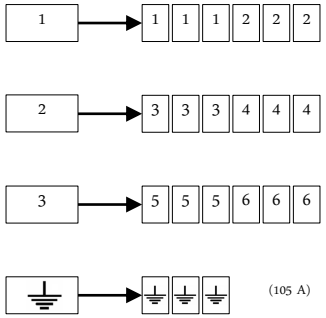

(105 A)

COLLEGAMENTO PARELLELO CARRELLI

- **Dis. 37**: mostra il carrello triplo.

- **Dis. 38**: mostra i due tipi di connessione del carrello triplo.

Fare attenzione a cablare correttamente tutti i rispetti conduttori dei carrelli nello stesso morsetto della scatola

Parallel connection of trolleys

- **Dwg. 37**: shows triple trolley

- **Dwg. 38**: shows two ways to connect triple trolley

Параллельное соединение токосъемников

- **Рис. 37**: показан строенный токосъемник

- **Рис. 38**: показаны два типа соединения строенного токосъемника

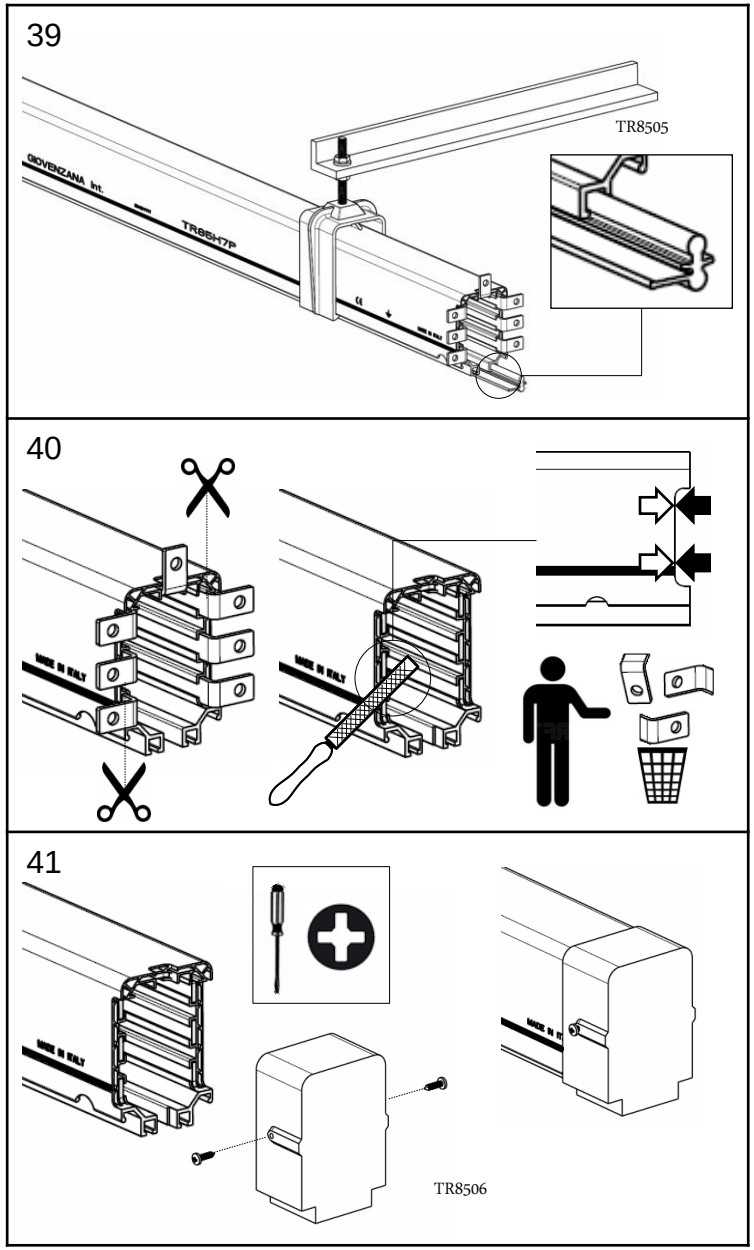

INSERIMENTO GUARNIZIONE E CHIUSURA LINEA

▪ **Dis. 39**: se previsto inserire la guarnizione nel labbro inferiore rivolta come indicato in disegno in modo che entrambe le parti poi vadano a chiudere il profilo limitando così l' accesso a polvere.

▪ **Dis. 40**: munirsi di una forbice industriale oppure una pinza e rimuovere la parte terminale dei conduttori. Il taglio deve essere rifinito e allineato alla barra come mostrato in disegno.

▪ **Dis. 41**: assemblare il tappo di chiusura come indicato in disegno stringendo le due viti laterali.

SEALING STRIP INSERTION AND LINE TERMINATION

▪ **Dwg. 39**: if applicable, insert the sealing strip in the lower lip oriented as shown in the drawing so that both parts seal the profile to limit the entry of dust.

▪ **Dwg. 40**: remove the end portion of the conductors with a pair of heavy-duty scissors or a pair of pliers. The cut must be finished and aligned with the rail as shown in the drawing.

▪ **Dwg. 41**: mount the end cap as shown in the drawing and tighten the two side screws.

ВСТАВКА УПЛОТНИТЕЛЬНОЙ ЛЕНТЫ И ЗАКРЫТИЕ ЛИНИИ

▪ **Рис. 39**: если предусмотрено, вставить уплотнительную ленту в нижнюю выемку как указано на рисунке, таким образом, чтобы обе части закрывали шинопровод снизу, тем самым ограничивая доступ пыли.

▪ **Рис. 40**: с помощью промышленных ножниц или плоскогубцев отрезать концы проводников. Срез должен быть зачищен и выровнен с корпусом секции как показано на рисунке.

▪ **Рис. 41**: установить заглушку как указано на рисунке и затянуть два боковых винта.

42

Single
TR8557

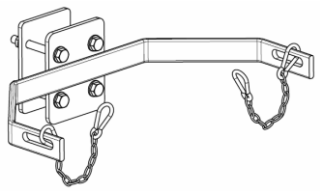

for **single** trolley TR85H7P001

43

Double
TR8558

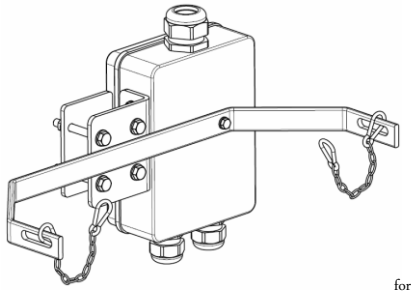

for **double** trolley TR85H7P002

44

Triple
TR8559

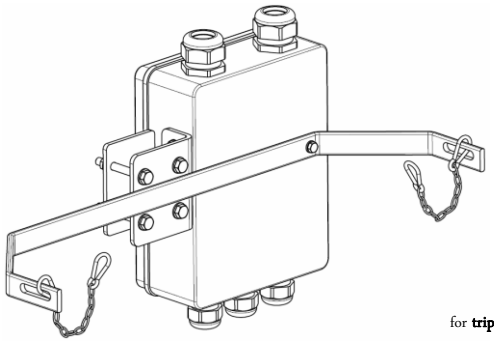

for **triple** trolley TR85H7P010

BRACCIO DI TRAINO

▪ **Dis. 42**: mostra il braccio di traino TR8557 per carrello singolo TR85H7P001.

▪ **Dis. 43**: mostra il braccio di traino TR8558 per carrello doppio TR85H7P002.

▪ **Dis. 44**: mostra il braccio di traino TR8559 per carrello triplo TR85H7P010.

TOWING ARM

▪ **Dwg. 42**: shows the towing arm TR8557 for single trolley TR85H7P001.

• **Dwg. 43**: shows the towing arm TR8558 for double trolley TR85H7P002.

• **Dwg. 44**: shows the towing arm TR8559 for triple trolley TR85H7P010.

БУКСИРНАЯ ОПОРА

▪ **Рис. 42**: изображение буксирной опоры TR8557 для одинарного токосъемника TR85H7P001.

▪ **Рис. 43**: изображение буксирной опоры TR8558 для сдвоенного токосъемника TR85H7P002

▪ **Рис. 44**: изображение буксирной опоры TR8559 для строенного токосъемника TR85H7P010

45

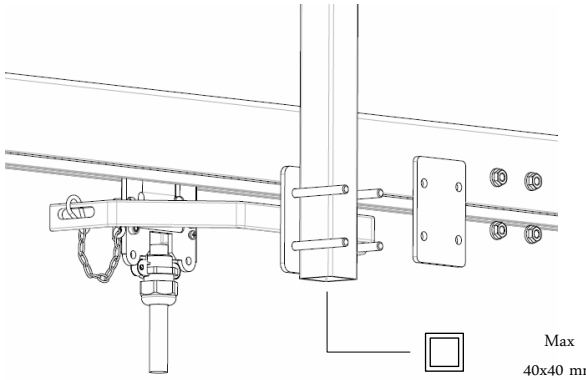

46

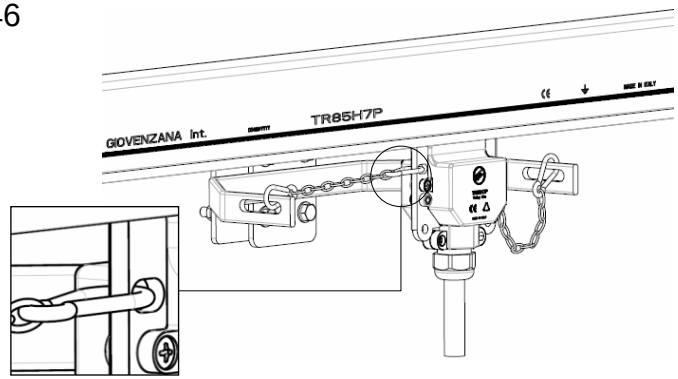

47

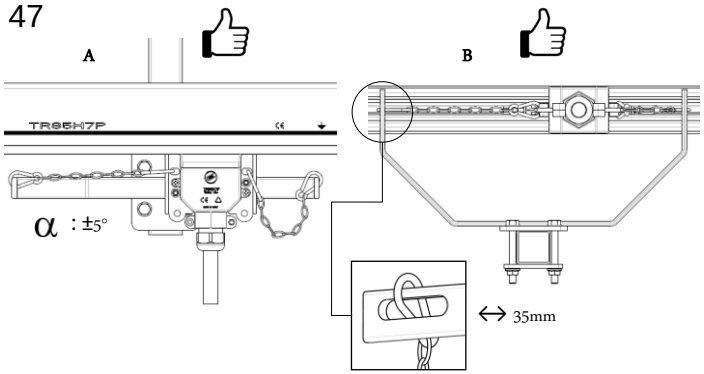

BRACCIO DI TRAINO

▪ **Dis. 45**: deve essere montato sul braccio di trascinamento previsto sull' apparecchio mobile come mostrato in figura.

•Il braccio di trascinamento dell' apparecchio mobile solitamente è un tubolare quadro e le dimensioni massime accettata dal braccio di traino sono 40x40mm.

• **Dis. 46**: allacciare i moschettoni del braccio di traino al carrello come indicato.

▪Dis. 47: Prestare attenzione a regolare il braccio di trascinamento del dispositivo mobile in modo che :

▪ A: in fase di traino, le catene risultano leggermente inclinate verso il basso come mostrato in figura (indicativamente con un angolo di 5°)

▪ B: in fase di traino le catene risultano in asse con la barra.

TOWING ARM

▪ **Dwg. 45**: Should be installed as shown in the drawing

▪ **Dwg. 46**: Attach the towing arm's hooks to the trolley as indicated

▪Dwg. 47: Be careful to adjust the dragging arm of the mobile device so that:

▪ A: When pulling, the chains are slightly inclined down as shown in the drawing (approximately with a 5 ° angle)

▪ B: in the towing phase the chains are in axle with the bar

БУКСИРНАЯ ОПОРА

▪ **Рис. 45**: Буксирная опора должна быть установлена как указано на рисунке

▪ **Рис. 46**: Прикрепить карабины к токосъемнику как указано на рисунке

▪**Рис. 47: Обратить внимание на регулировку**

▪ **A: При натяжении цепи должны быть слегка наклонены вниз как показано на рисунке (с углом приблизительно 5 °)**

▪ **B: При фазе натяжения цепи должны быть параллельно шинопроводу**

48

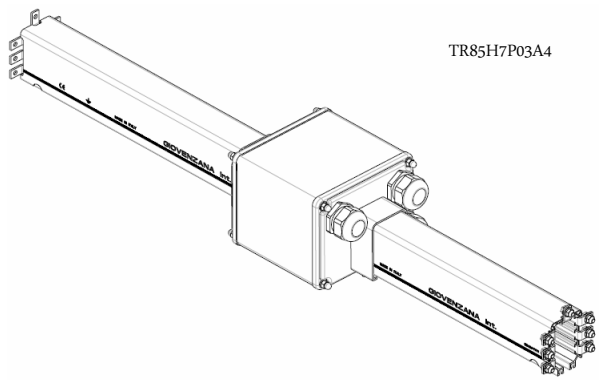

49

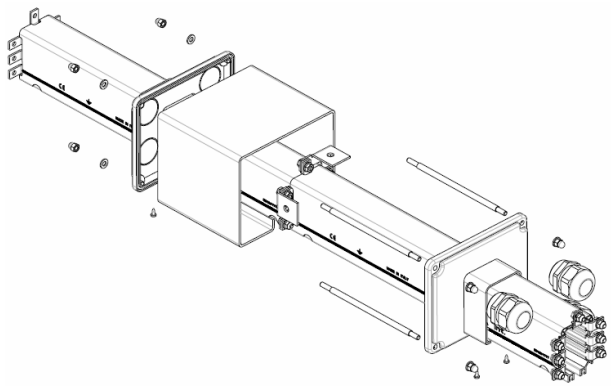

50

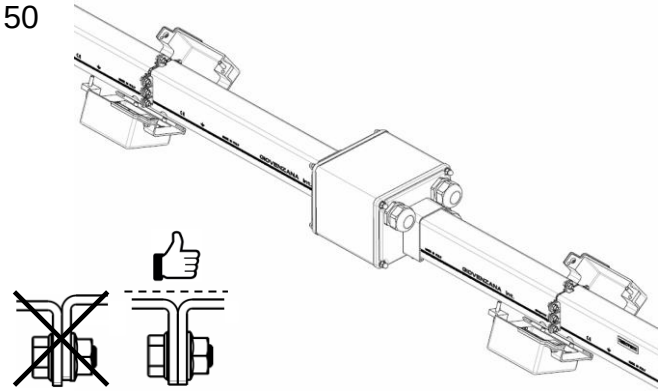

ALIMENTAZIONE INTERMEDIA

▪ **Dis. 48**: mostra l' alimentazione intermedia TR85H7P03A4 (4poli)

▪ **Dis. 49:** mostra la vista esploso dell' alimentazione intermedia già fornita di piastrine di collegamento parallelo per 4 poli e munita di n° 3 pressacavi Pg29 già montati.

▪ **Dis. 50:** montare l' alimentazione intermedia come fosse una barra utilizzando quindi n° 2 giunzioni. Avvicinare le barre fino al loro completo appoggio e quindi completare il collegamento dei conduttori con le proprie viti e dadi fissaggio M6.

Allineare i conduttori per evitare l' usura precoce delle spazzole carrelli e evitare microinterruzioni di corrente

IN-LINE FEED

▪ **Dwg. 48**: shows the in-line feed TR85H7P03A4 (4poles).

▪ **Dwg. 49:** Shows the disassembled view of the in-line feed already provided with 4-pole parallel connection plates and fitted with 3 mounted Pg29 cable glands.

▪ **Dwg. 50:** Mount the intermediate supply as if it were a bar, using n ° 2 junctions. Move the rails together so that they abut and then complete the connection of the conductors with their terminal screws+nuts M6 as indicated.

Align the conductors to avoid premature wear on trolley shoes and current micro-interruptions.

ЛИНЕЙНЫЙ ПОДВОД ПИТАНИЯ

▪ **Рис. 48**: изображение линейного подвода питания TR85H7P03A4 (4 жилы)

▪ **Рис. 49**: Показывает в разобранном виде линейный подвод питания с уже установленными 4х жильными параллельными соединительными пластинами и тремя сальниками PG29.

▪ **Рис. 50**: Установить линейный подвод питания как и шинопровод, используя две соединительные муфты. приблизить секции до полного сцепления и завершить подсоединение проводников с соответствующими терминалами M6.

Во избежание преждевременного износа щеток токосъемников и прерывания подачи тока, выровняйте проводники.

51

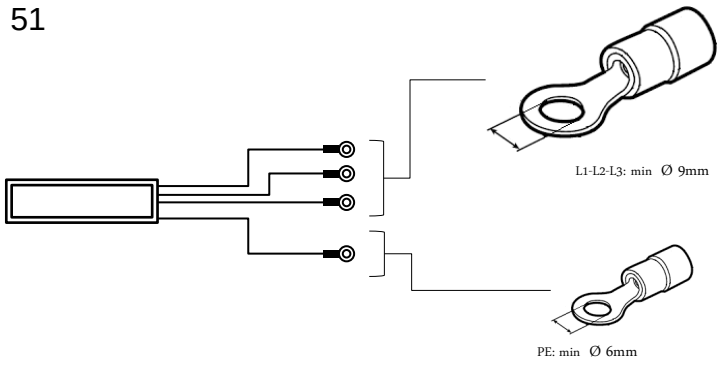

52

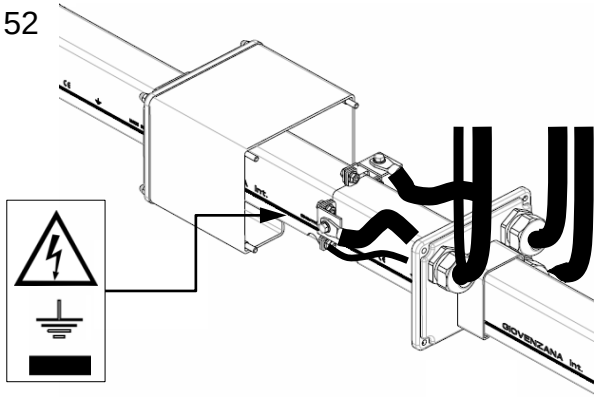

53

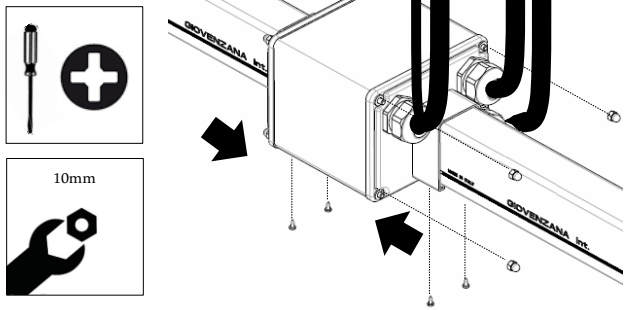

ALIMENTAZIONE INTERMEDIA

▪**Dis. 51:** allestire il cavo di alimentazione con appositi capocorda ad occhiello.

Diametro interno capocorda minimo:
FASI : L1-L2-L3: 9 mm
TERRA: 6mm

▪ **Dis. 52:** effettuare il cablaggio rispettando la funzione dei conduttori.

▪ **Dis. 53:** completare la chiusura e il fissaggio dell' alimentazione intermedia.
▪Serrare il pressacavo.

ATTENZIONE:
la posizione del conduttore di terra è identificata con la linea continua nera esterna

Ricontrollare il cablaggio e assicurarsi che nessuno e in nessun caso la linea possa venire anche accidentalmente messa in tensione

La linea deve essere opportunatamente protetta sia da sovraccarichi e cortocircuiti sia da dispersioni di corrente verso terra

IN-LINE FEED

▪ **Dwg. 51: Set up the power cable with a special instrument.**

Minimum internal diameter of the instrument:
Phases: L1-L2-L3: 9 mm
Earth: 6mm

▪ **Dwg. 52:** Make wiring compliant as per conductor function.

▪ **Dwg. 53:** complete closure and fastening of the in-line feed.
▪Tighten cable gland.

WARNING:
the position of the earth conductor is identified by the external continuous black line

Recheck the wiring and ensure that under no circumstances can the line be powered up, even accidentally

The line must be opportunely protected against both overloads and short circuits and from earth leakage current

ЛИНЕЙНЫЙ ПОДВОД ПИТАНИЯ

▪ **Рис. 51**: Установите кабель специальным инструментом

Минимальный внутренний диаметр прибора:
Фазы: L1-L2-L3: 9 мм
Заземление: 6 мм

• **Рис. 52**: Выполнить проводку в соответствии с функцией проводников.

▪ **Рис. 53**: завершить крепление и закрыть линейный подвод питания.
•Затянуть сальник

ВНИМАНИЕ:
расположение проводника заземления указано черной сплошной линией на боковой стороне шинопровода

Проверить подсоединение проводников и убедиться, что линия ни в коем случае не находится под напряжением

Линия должна быть своевременно защищена от перенапряжения и короткого замыкания, а также от утечки тока на землю

54

55

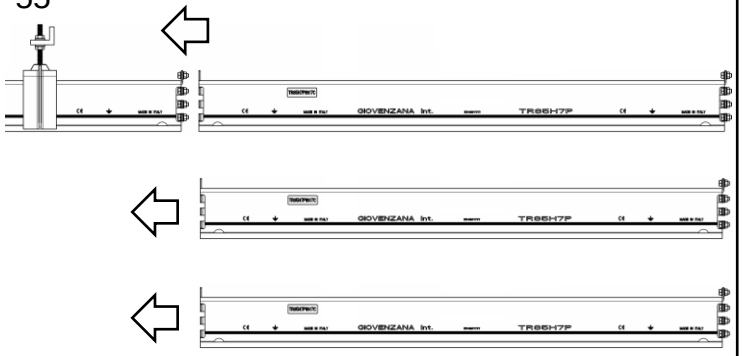

56

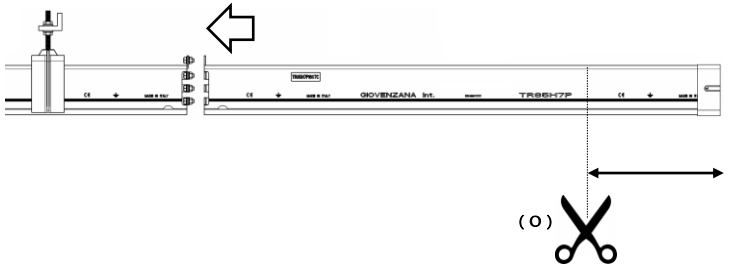

PROLUNGAMENTO DI UNA LINEA ESISTENTE

A seconda della personalizzazione esistono diversi modi, qui riportato il più comune e semplice:

▪ **Dis. 54:** Rimuovere l' ultima barra dalla parte in cui si desidera effettuare il prolungamento.

▪ **Dis. 55:** Aggiungere le n° barre nuove di prolungamento.

▪ **Dis. 56:** Rimontare l' ultima barra rimossa precedentemente.

(O) Se il prolungamento risultasse eccessivamente lungo, è necessario quindi accorciare una barra. E' consigliabile di accorciare sempre l' ultima barra effettuando il taglio partendo dal lato del tappo (tappo terminale da rimuovere e rimontare una volta effettuato il taglio).

EXTENSION OF AN EXISTING LINE

There are various methods, depending on the personalization - the more common and simpler ones are indicated below:

▪ **Dwg. 54:** Remove the last rail from the end it is wished to extend.

▪ **Dwg. 55:** Add the number of new rails needed for the extension.

▪ **Dwg. 56:** Remount the previously removed last rail.

(O) If the extension is too long, it is necessary to shorten a rail. It is recommended to always shorten the last rail, making the cut from the cap end (end cap to be removed and remounted after making the cut).

ПРОДЛЕНИЕ ЛИНИИ

В зависимости от индивидуальных условий, существуют разные способы продления линии. В данном пособии описан самый распространенный и простой.

▪ **Рис. 54**: отсоединить последнюю секцию шинопровода с нужного конца.

▪ **Рис. 55**: добавить нужное количество новых секций для продления.

▪ **Рис. 56**: установить заново последнюю секцию, отсоединенную ранее.

(O) Если удлинение слишком велико, необходимо отрезать часть секции. Рекомендуется укоротить конечную секцию со стороны заглушки (заглушку необходимо снять и заново насадить после среза).

57

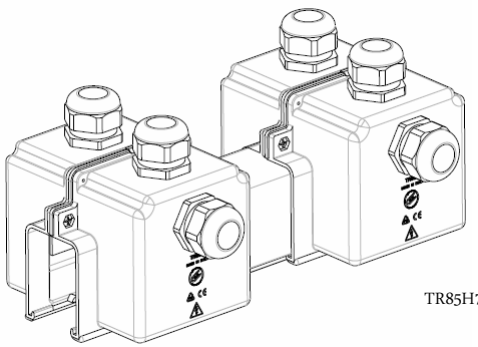

58

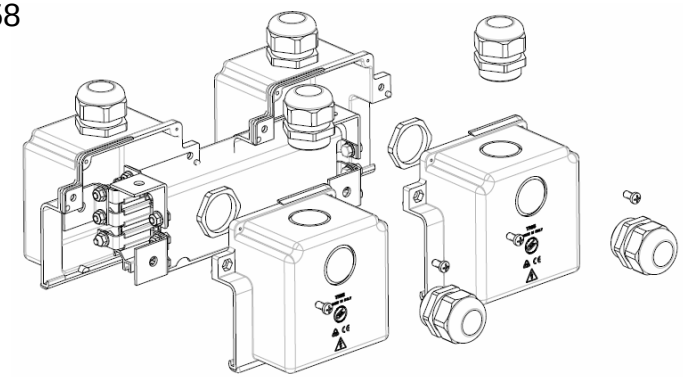

59

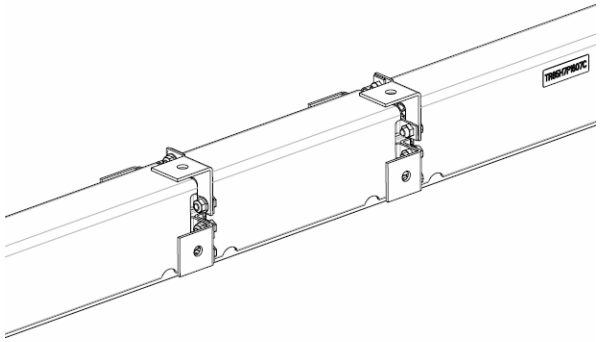

GIUNTO SEZIONAMENTO

▪ **Dis. 57**: mostra il giunto di sezionamento.
La sua funzione è quella di sezionare elettricamente la linea in settori isolati in modo da poter svolgere azioni di manutenzione sulla linea.

▪ **Dis. 58:** il giunto di sezionamento è costituito da uno spezzone di barra al cui interno sono predisposti elementi di materiale isolante.

▪ **Dis. 59:** connettere il giunto di sezionamento con le barra a sinistra e la barra a destra dello stesso.

ISOLATOR JOINT

▪ **Dwg. 57**: shows the isolator joint.
Its function is to electrically disconnect the line into isolated sectors to allow maintenance operations on the line.

▪ **Dwg. 58:** the isolator consists of a piece of rail housing components made of an insulating material.

▪ **Dwg. 59:** connect the isolator joint to the left-hand rail and the right-hand rail.

ИЗОЛИРУЮЩАЯ СЕКЦИЯ

▪ **Рис. 57**: изображение изолирующей секции. Функция данной секции – прерывание электричества на изолированном секторе для выполнения технического обслуживания на линии.

▪ **Рис. 58**: изолирующая секция состоит из одного фрагмента шинопровода, внутри которого находится изоляционный материал.

▪ **Рис. 59**: подсоединить изолирующую секцию к секциям шинопровода справа и слева.

60

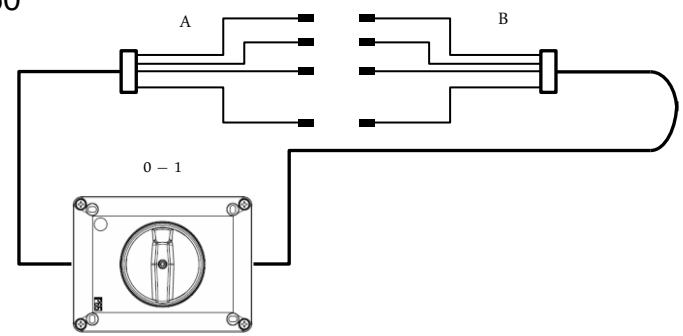

61

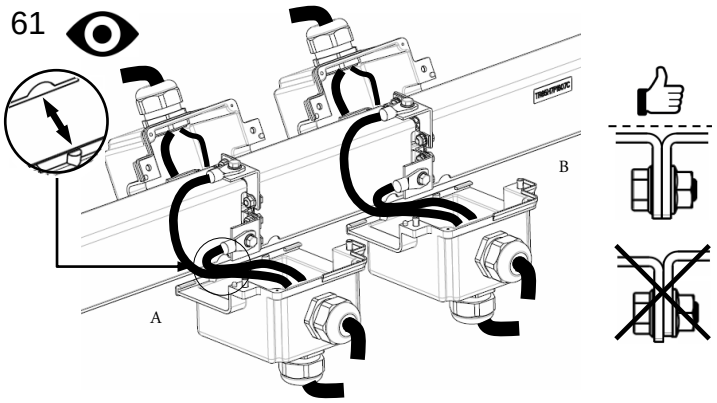

62

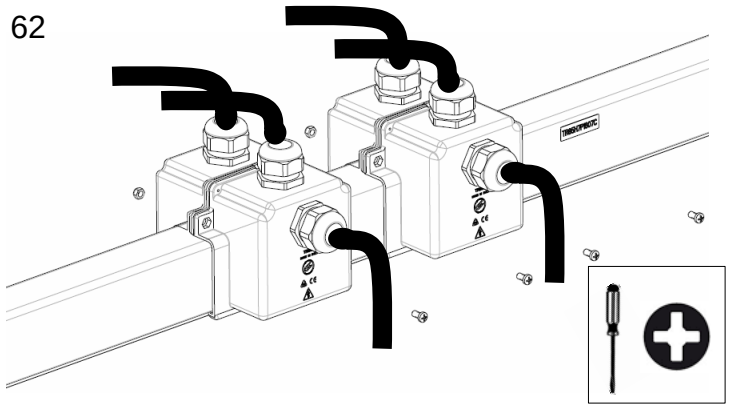

GIUNTO SEZIONAMENTO

- **Dis. 60**: preparare il cablaggio di alimentazione dei due spezzoni di linea.
- **Dis. 61:** cablare il giunto di sezionamento e completare la connessione.
- **Dis.62:** completare la chiusura e il fissaggio del giunto si sezionamento.
- Serrare il pressacavo.

ATTENZIONE:
la posizione del conduttore di terra identificato con la linea continua nera esterna

Ricontrollare il cablaggio e assicurarsi che nessuno e in nessun caso la linea possa venire anche accidentalmente messa in tensione

Allineare i conduttori per evitare l' usura precoce delle spazzole carrelli e evitare microinterruzioni di corrente

La linea deve essere opportunatamente protetta sia da sovraccarichi e cortocircuiti sia da dispersioni di corrente verso terra

ISOLATOR JOINT

- **Dwg. 60**: prepare feed wiring for the two line segments.
- **Dwg. 61:** wire the isolator joint and complete the connection.
- **Dwg. 62:** complete closure and fastening of the isolator joint.
- Tighten cable gland.

WARNING:
the position of the earth conductor is identified by the external continuous black line

Recheck the wiring and ensure that under no circumstances can the line be powered up, even accidentally

Align the conductors to avoid premature wear on trolley shoes and current micro-interruptions

The line must be opportunely protected against both overloads and short circuits and from earth leakage current

ИЗОЛИРУЮЩАЯ СЕКЦИЯ

- **Рис. 60**: подготовить электропроводку обоих фрагментов линии шинопровода.
- **Рис. 61**: подсоединить изолирующую секцию и завершить электропроводку.
- **Рис.62**: закрыть изолирующую секцию и завинтить винты.
- Затянуть сальник

ВНИМАНИЕ:
расположение проводника заземление указано черной сплошной линией на боковой стороне шинопровода

Проверить подсоединение проводников и убедиться, что линия ни в коем случае не находится под напряжением

Во избежание преждевременного износа щеток токосъемника и прерываний подачи тока, выровняйте проводники

Линия должна быть своевременно защищена от перенапряжения и короткого замыкания, а также от утечки тока на землю

MANUTENZIONE

MAINTENANCE

Техническое обслуживание

La linea di alimentazione TR85H5P è"for life - senza manutenzione" ma occorre tuttavia controllare periodicamente, con scadenze a seconda dell' utilizzo , della lunghezza linea e dell'ambiente di esercizio, il suo regolare funzionamento:

- Controllare visivamente tutta la linea ed accertarsi dell' assenza di rotture da impatto.
- Verificare che la linea sia saldamente fissata in posizione controllando il corretto serraggio delle sospensioni e giunzioni.
- Controllare che dal pressacavo/i non ci siano infiltrazioni d'acqua e che la gomma del pressacavo di tenuta sia integra ed elastica.
- Verificare lo scorrimento del carrello/i per l' intero sviluppo della linea.
- Rimuovere il carrello e controllare lo stato delle spazzole e se consumate eccessivamente procedere alla loro sostituzione o all' intera sostituzione del carrello/i. Controllare quindi anche l' usura dei conduttori.
- Controllare la regolazione e il serraggio del braccio/staffa di traino.

The TR85H5P busbar line is "maintenance-free - for life", but it is still necessary to periodically check its regular functioning with a frequency according to usage, line length and operating environment, as follows:

- Visually check the entire line and make sure there is no impact damage.
- Check that the line is firmly fixed in position, controlling the correct tightening of the hangers and joints.
- Check that there is no water infiltration through the cable gland(s) and that the rubber of the cable gland seal is intact and elastic.
- Check the running of the trolley(s) for the entire length of the line.
- Remove the trolley and check the condition of the shoes and, if excessively worn, replace them or replace the complete trolley(s). Afterwards, also check for wear on the conductors.
- Check the adjustment and tightening of the towing arm/bracket.

Шинопроводные троллеи TR85H5P не требуют обслуживания, но все же стоит периодически проверять исправность их работы, с временными рамками зависящими от использования длины линии и окружающей среды эксплуатации:

- Проверить визуально на целостность линии и убедиться в отсутствии поломок от ударов.
- Убедиться в том, что линия крепко зафиксирована. Проверить правильность крепления подвесных опор и муфт.
- Проверить сальник/и на отсутствие проникновения жидкости, на его целостность и эластичность.
- Проверить скольжение токосъемника/ов по всей длине линии.
- Снять токосъемник и проверить состояние щеток: в случае сильного износа их необходимо заменить или заменить весь токосъемник. Затем проверить на износ проводники.
- Проконтролировать настройку и крепление буксирной опоры/поводка.

Risoluzione dei problemi:

▪ **Problema: Non riesco ad inserire il carrello oppure sono riuscito ad inserire il carrello ma non scorre libero e si blocca.**

Causa: il carrello è stato inserito nel senso errato

Soluzione: rimuovere il carrello e inserirlo nella direzione giusta facendo attenzione al nasello di blocco unidirezionale.

▪ **Problema: Il carrello ha spesso dei falsi contatti.**

Causa: spazzole consumate eccessivamente o non aderiscono bene ai conduttori.

Soluzione: verificare lo stato delle spazzole e assicurarsi che le molle siano integre.

▪ **Problema: Ho montato la linea ma appena applico tensione scatta l' interruttore magneto-termico differenziale di protezione linea.**

Causa: sovraccarico - cortocircuito oppure dispersione di corrente verso terra.

Soluzione: ricontrollare tutti i cablaggi dell' alimentazione/i, del giunto/i di sezionamento (se previsto) e di tutti i carrelli ricontrollandone anche l' esatto senso di inserimento.

Troubleshooting:

▪ **Problem: I cannot insert the trolley or managed to insert the trolley but it doesn't run smoothly and jams.**

Cause: the trolley has been inserted in the wrong direction.

Solution: remove the trolley and insert it in the right direction, paying attention to the unidirectional stop pin.

▪ **Problem: The trolley often has bad contact problems.**

Cause: shoes excessively worn or do not make good contact with the conductors.

Solution: check condition of the shoes and ensure that the springs are intact.

▪ **Problem: I installed the line, but as soon as power is applied, the thermal-magnetic residual-current circuit breaker for line protection is triggered.**

Cause: overload, short circuit, or current leakage to earth.

Solution: recheck all the wiring of the feed(s), the insulating joint (if applicable) and all the trolleys, also double-checking the correct direction of insertion.<

Решение проблем:

▪ **Проблема: Не могу вставить токосъемник или вставил токосъемник, но он не скользит свободно или застревает.**

Причина: токосъемник вставлен с неправильной стороны.

Решение: снять токосъемник и вставить его с правильной стороны, обратив внимание на односторонний блокирующий зубец.

▪ **Проблема: токосъемник часто плохо соединяется с линией.**

Причина: щетки чрезмерно изношены или неплотно прилегают к проводникам.

Решение: проверить состояние щеток и убедится, что пружины не повреждены.

▪ **Проблема: Линия установлена, но как только подается напряжение, срабатывает автоматический выключатель дифференциальной защиты линии.**

Причина: перегрузка – короткое замыкание или утечка тока на землю.

Решение: перепроверить всю проводку подвода/ов питания, изолирующей секции (если таковая имеется) и также всех токосъемников, перепроверив заодно правильно ли они вставлены.

Risoluzione dei problemi:

▪ **Problema: Movimentando il carroponte , ad un certo punto, il braccio/forca di traino urta la barra oppure si sfila dalla staffa.**

Causa: linea di alimentazione e tracciato guida del carroponte non sono paralleli.

Soluzione: riallineare la barra fino ad ottenere il parallelismo tra i due tracciati.

▪ **Problema: Movimentando il carroponte, ad un certo punto, il braccio di traino spinge oppure tira a sè la barra.**

Causa: il braccio/forca di traino non scorre libero entro la staffa di traino.

Soluzione: il braccio/forca di traino deve essere libero di scorrere entro la staffa quindi rimuoverne qualsiasi impedimento e assicurarsi non sia stato legato tramite fascette, fil di ferro ecc ecc... .

▪ **Problema: Il carrello scorre libero su tutta la linea ma ad un certo punto della linea si blocca improvvisamente.**

Causa: presenza di cause esterne o interne linea che impediscono il normale scorrimento del carrello.

Soluzione: assicurarsi del libero scorrimento del carrello e che soprattutto la barra successiva al blocco sia stata montata in posizione corretta e non al contrario (le barre hanno una sagoma di inserimento unidirezionale del carrello, fare riferimento visivo alla linea nera continua che deve essere sullo stesso lato per tutte le barre).

Troubleshooting:

▪ **Problem: At a certain point when the gantry moves, the towing arm/fork hits the rail or slips off the bracket.**

Cause: busbar line and path followed by gantry are not parallel.

Solution: realign the rail until the two paths are parallel.

▪ **Problem: At a certain point when the gantry moves, the towing arm pushes the rail away or pulls it closer.**

Cause: the towing arm/fork does not slide freely in the towing bracket.

Solution: the towing arm/fork must be free to slide inside the bracket - remove any obstructions and ensure it is has not been tied with clips, wire, etc.

▪ **Problem: The trolley runs freely along the line, but unexpectedly jams at a certain point of the line.**

Cause: something external to or inside the line is preventing normal running of the trolley.

Solution: ensure the free running of the trolley and that the rail following the jam has been mounted in the correct position and is not inverted (the rails have a unidirectional trolley insertion profile - visually check the continuous black line, which must be on the same side for all the rails).

Решение проблем:

▪ **Проблема: При перемещении мостового крана, в какой-то момент, буксирная опора ударяется о шинопровод или соскальзывает со скобы/поводка.**

Причина: линия шинопровода и направление мостового крана не параллельны.

Решение: выровнять шинопровод параллельно направлению движения мостового крана.

▪ **Проблема: При перемещении мостового крана, в какой-то момент, буксирная опора толкает или тянет на себя шинопровод.**

Причина: движение буксирной опоры в пределах скобы ограничено или заблокировано.

Решение: буксирная опора должна свободно двигаться в пределах скобы, поэтому необходимо устранить любые преграды и убедиться, что опора не закреплена скобами, проволокой и. т.д.

▪ **Проблема: Токосъемник свободно передвигается по всей линии, но на одном участке линии внезапно выходит из строя.**

Причина: внешние или внутренние факторы на линии, которые мешают нормальной работе токосъемника.

Решение: убедиться в том, что токосъемник свободно скользит по всей длине линии. В особенности проверить правильность установки секции, следующей за секцией где произошла остановка (вдоль всей линии должна тянуться сплошная черная полоса), так как установка секций является односторонней.

Note / Notes / Заметки

Note / Notes / Заметки

giovenzana

G.G.

international